Wulf
Zargensysteme

UTILITEITSKOZIJNEN

VOOR INMETSEL OF NASTEL

Wir haben die passenden Rahmen

Stahltürzargen: verzinkt+grundiert - verzinkt+pulverbeschichtet - Edelstahl

Wulf kozijnen

Inhoudsopgave

informatie	1
technisch concept	2
inmetselkozijnen	3
metalstudkozijnen	4
nastelkozijnen	5
schuifdeurkozijnen	6
kozijnen met bovenlicht en/of zijlicht	7
tussenkalven	8
voorbereiding t.b.v. deurdranger	9
voorbereiding t.b.v. scharnieren	10
slottypen	11
ankeruitvoeringen	12

Informatie

1

Firmengeschichte der Firma Wulf 1.10

Firmenentwicklung der Firma Wulf 1.15

So finden Sie uns 1.20

Firmengeschichte der Firma Wulf

Gründungsjahr 1772 als Landschmiede von Franz Wulf, damaliger Standort des Unternehmens: mitten im Ortskern der Ortschaft Effeln,

1959/1960 nach mehreren Um- und Anbauten an den alten Gebäuden Umzug in neue Gebäude an den westlichen Ortsrand von Effeln,

seit 1963 Produktion und Vertrieb von Stahltürzargen und damit einer der ältesten und renommiertesten Stahlzargenhersteller Deutschlands,

derzeit werden auf ca. 40.000 qm, davon ca. 5.600 qm überdacht, Norm- und Sonderzargen vorwiegend für den deutschen – und näheren europäischen Markt gefertigt und vertrieben.

Firmenentwicklung der Firma Wulf

1963
Neben der Fertigung von Treppengeländern, Stahltüren, Feuerschutztüren, Garagentoren und Toren, Beginn der Stahlzargenherstellung im ältesten, immer noch in Nutzung befindlichen Teil der Gebäude.

1982
Zwischenzeitlich werden nur noch Stahlzargen hergestellt, es wurde eine neue Fertigungshalle gebaut, die Fläche der alten Halle verdoppelt, sowie eine neue Lagerhalle mit Verladerampe (im Hintergrund blau) errichtet.

1999
Die vorhandenen Gebäude sind mittlerweile um einen separaten Profilierungsbereich erweitert worden, außerdem ist der Verladebereich komplett an die vorhandenen Gebäude herangezogen worden, zudem ist die verfügbare Bürofläche mehr als verdoppelt worden.

2001
nach Fertigstellung der Sonderzargenerweiterung (im linken Bild-Drittel, heller Gebäudeteil) derzeitiger Gebäudebestand

So finden Sie uns ...

... mit dem Auto

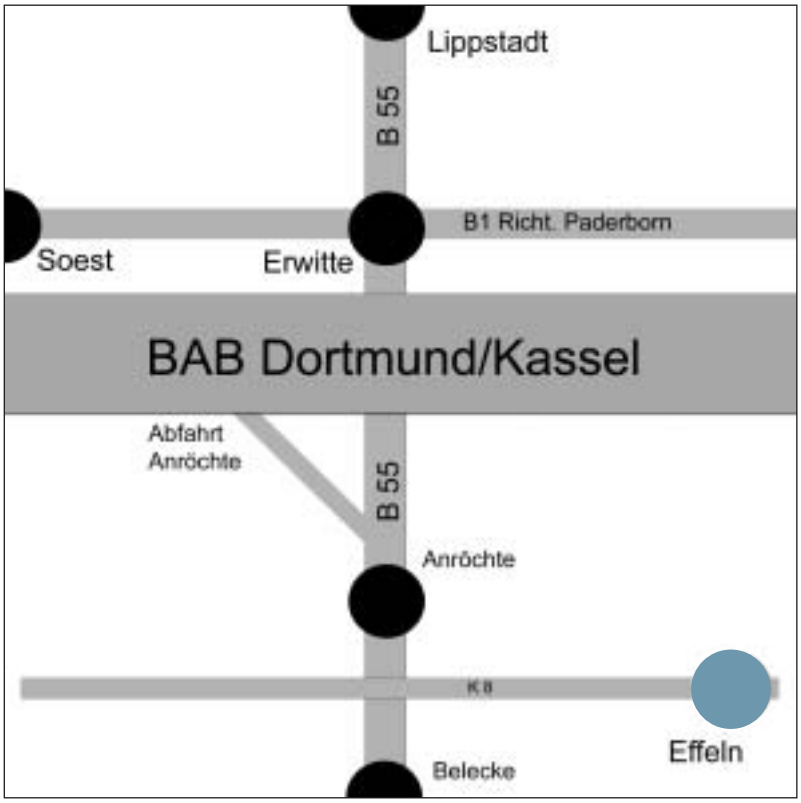

... im Internet

www.wulf-zargen.de

Wulf Handels GmbH
Zum Westtal 40
59609 Anröchte-Effeln
Telefon: 0 29 47 / 97 06-0
Telefax: 0 29 47 / 97 06-40
E-mail: info@wulf-zargen.de

technisch concept

2

technisch concept 2.10

afkortingen en begrippen 2.15

Technisch concept van Wulf staalkozijnen

Het materiaal: Wulf kozijnen worden in een verzinkte en behandelde uitvoering geleverd. Dit kan in 1,5 mm en 2,0 mm. Maar ook andere materiaaldikten zijn mogelijk. Desgewenst worden de kozijnen in RVS gemaakt.

Het profiel: Wulf kozijnen worden met de meest moderne CNC gestuurde persen gefabriceerd.

Uitvoering: de kozijnen worden standaard geleverd met rubbers. Daarnaast kunnen de nodige voorbereidingen en/of uitstansingen worden gemaakt zoals:
scharniervoorbereidingen, dag- en nachtschoten, markeringen voor bodeminstort, koppelstrippen gelast of geschroefd, bijbehorende ankers vastgelast of los geleverd.

Gronden: het gronden gebeurt normaalgesproken in de kleur grijs ca. RAL 7028.

Aflakken: deswegenst kunnen de kozijnen in een door u op te geven RAL kleur worden afgelakt met poedercoating.

Ankers: afhankelijk van uw materiaalgebruik worden bijpassende ankers geleverd voor o.a. metselwerk, gipskarton, metalstud, lijmblokken etc.

Dichtingen: de dichtingen zijn in verschillende kleuren en uitvoeringen leverbaar.

De in deze produktinformatie verstrekte gegevens zijn onder voorbehoud van wijzigingen; tevens kunnen wij geen verantwoordelijkheid aanvaarden voor eventuele fouten die in deze uitgave mochten voorkomen ondanks alle zorg die hieraan besteed is.

Afkortingen en begrippen

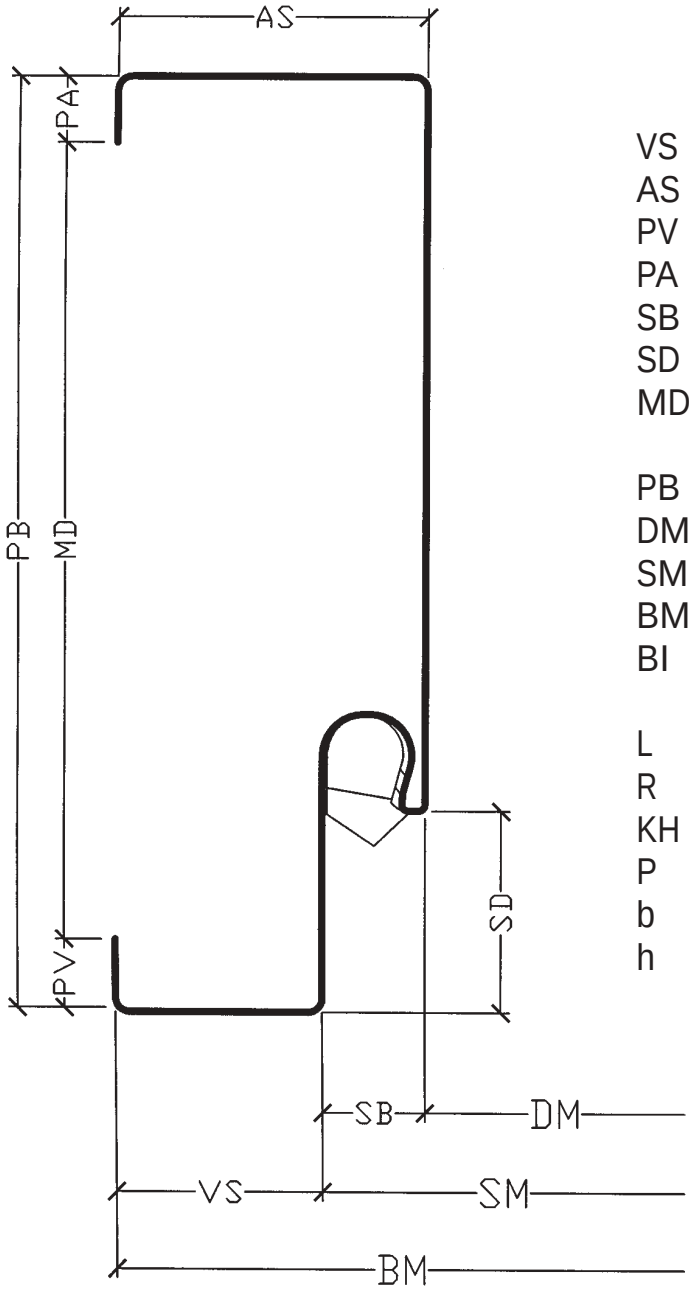

VS	=	voorspiegel
AS	=	achterspiegel
PV	=	pleisterhoek voor
PA	=	pleisterhoek achter
SB	=	sponningbreedte
SD	=	sponningdiepte
MD	=	muurdikte (dikte afgewerkte wand)
PB	=	profielbreedte
DM	=	dagmaat
SM	=	sponningmaat
BM	=	buitenwerkse maat
BI	=	bodeminstort (extra lengte in de afwerkvloer)
L	=	Links
R	=	Rechts
KH	=	krukhoogte
P	=	peil
b	=	breedte
h	=	hoogte

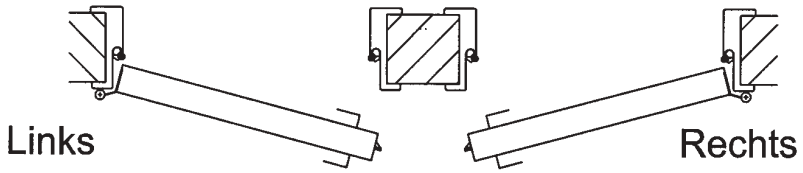

Wulf kozijnen

inmetselkozijnen

3

muuromvattende kozijnen	3.10
muuromvattende kozijnen met radius	3.15
muuromvattende kozijnen met 25 mm sponning	3.20
muuromvattende kozijnen met dubbele aanslag	3.25
muuromvattende kozijnen voor dubbele deuren	3.30
muuromvattende kozijnen met siersponning	3.35
doorgangskozijnen	3.40

Inmetselkozijnen type: SUG / SUGs

varianten	afkorting	min	max	min	max
pleisterhoek voor	PV	7 mm	10 mm	11 mm	25 mm
pleisterhoek achter	PA	7 mm	10 mm	11 mm	25 mm
voorspiegel	VS	30 mm	60 mm	32 mm	60 mm
achterspiegel	AS	15 mm	75 mm	30 mm	75 mm

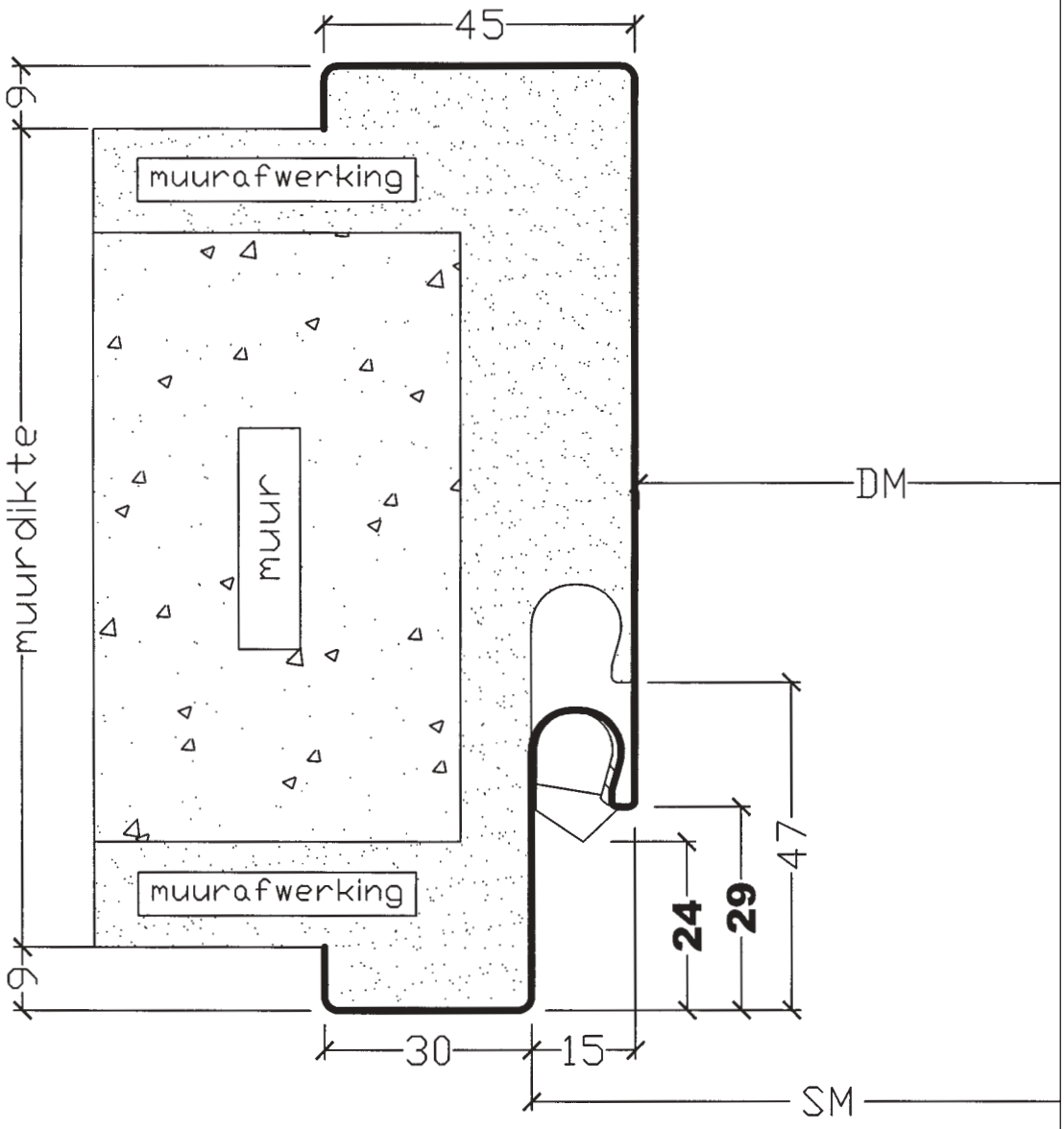

Info: andere maten mogelijk.

Profiel opdek	SUG	3.10.01
Profiel stomp	SUGs	

Inmetselkozijnen type: SUG / SUGs Ra 10

varianten	afkorting	min	max	min	max
pleisterhoek voor	PV	7 mm	10 mm	11 mm	25 mm
pleisterhoek achter	PA	7 mm	10 mm	11 mm	25 mm
voorspiegel	VS	30 mm	60 mm	32 mm	60 mm
achterspiegel	AS	25 mm	75 mm	25 mm	75 mm

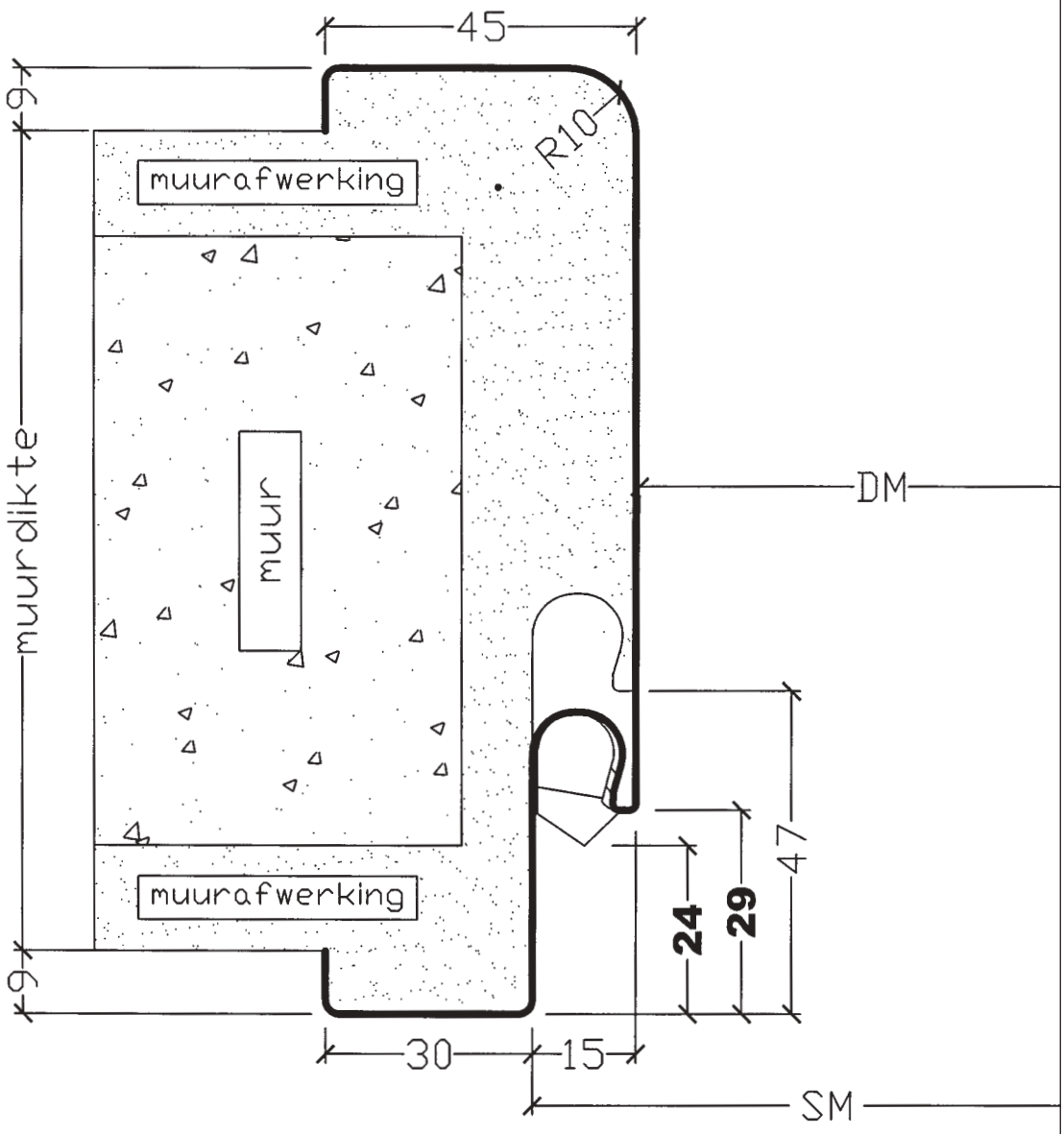

Info: andere maten mogelijk.

Profiel opdek	SUG	Ra 10	3.15.01
Profiel stomp	SUGs	Ra 10	

Inmetselkozijnen type: SUG / SUGs 3 x Ra 10

varianten	afkorting	min	max	min	max
pleisterhoek voor	PV	17 mm	25 mm	17 mm	25 mm
pleisterhoek achter	PA	17 mm	25 mm	17 mm	25 mm
voorspiegel	VS	35 mm	60 mm	32 mm	60 mm
achterspiegel	AS	30 mm	75 mm	30 mm	75 mm

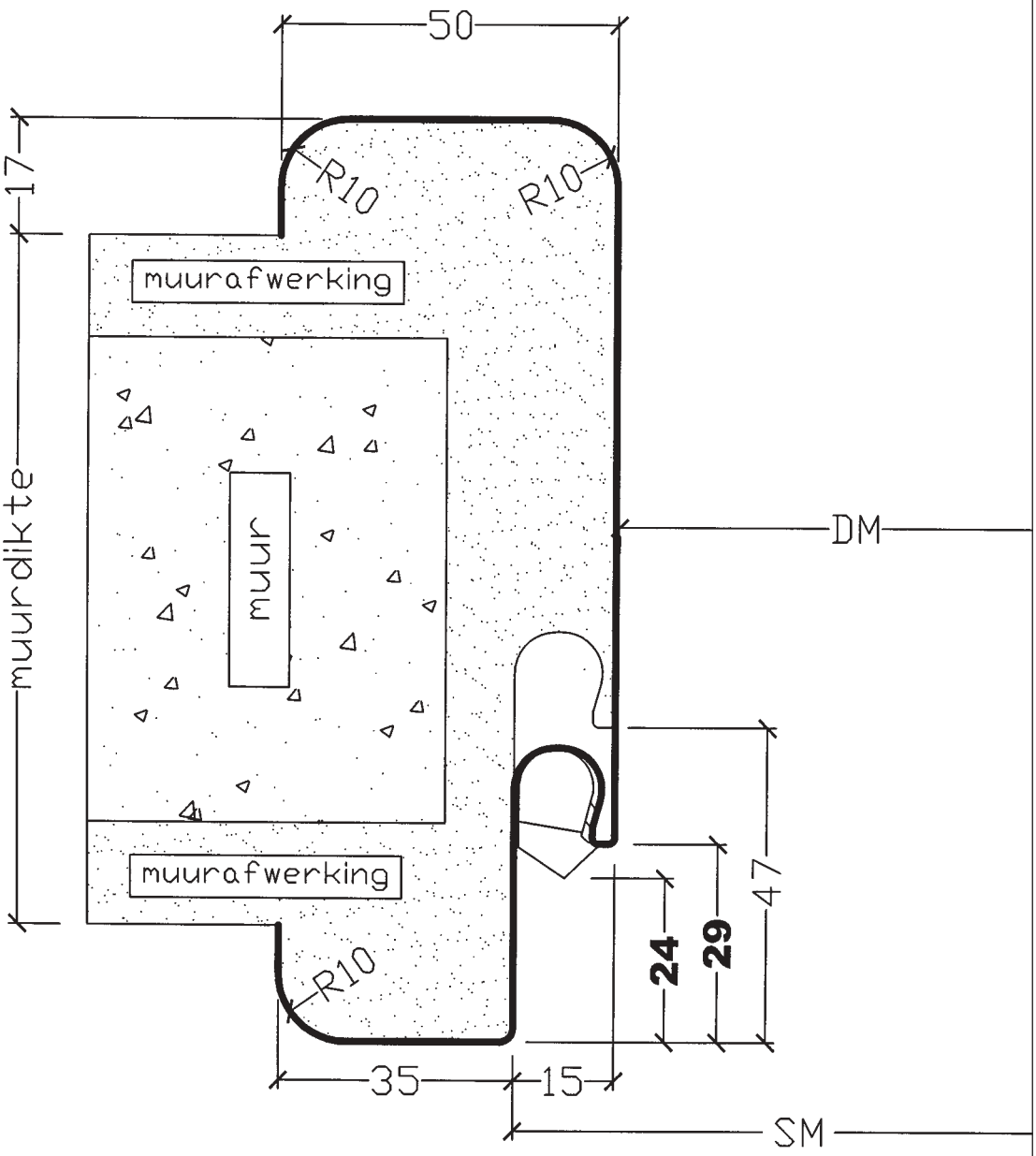

Info: andere maten mogelijk.

Profiel opdek	SUG	3 x Ra 10	3.15.02
Profiel stomp	SUGs	3 x Ra 10	

Inmetselkozijnen type: SUG / SUGs Ra 22,5

varianten	afkorting	min	max	min	max
pleisterhoek voor	PV	7 mm	10 mm	11 mm	25 mm
pleisterhoek achter	PA	7 mm	10 mm	11 mm	25 mm
voorspiegel	VS	30 mm	60 mm	32 mm	60 mm
achterspiegel	AS	30 mm	75 mm	30 mm	75 mm

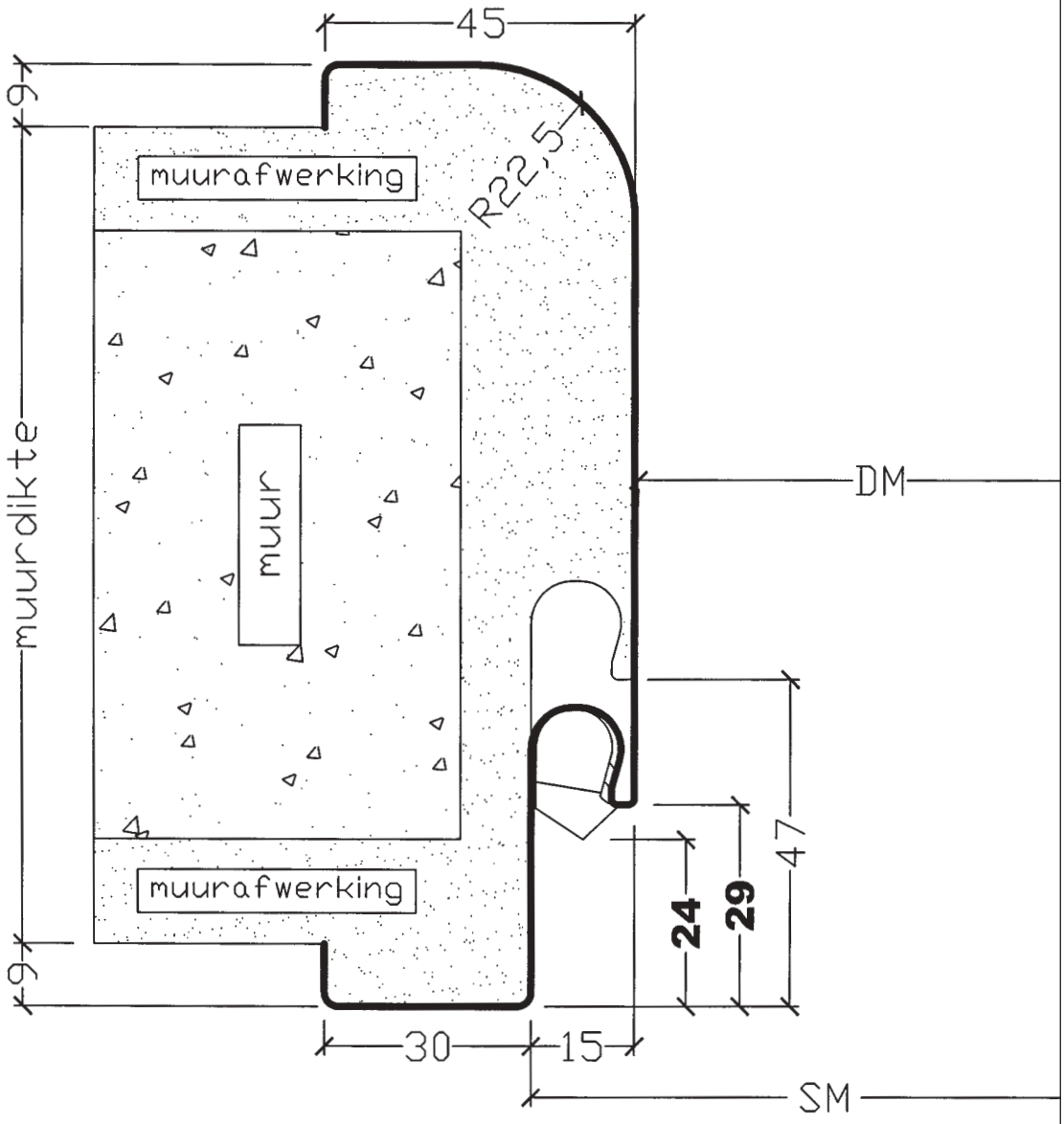

Info: andere maten mogelijk.

Profiel opdek	SUG	Ra 22,5	3.15.03
Profiel stomp	SUGs	Ra 22,5	

Inmetselkozijnen type: SUG / SUGs Ra 35

varianten	afkorting	min	max	min	max
pleisterhoek voor	PV	7 mm	10 mm	11 mm	25 mm
pleisterhoek achter	PA	7 mm	10 mm	11 mm	25 mm
voorspiegel	VS	30 mm	60 mm	32 mm	60 mm
achterspiegel	AS	45 mm	75 mm	47 mm	75 mm

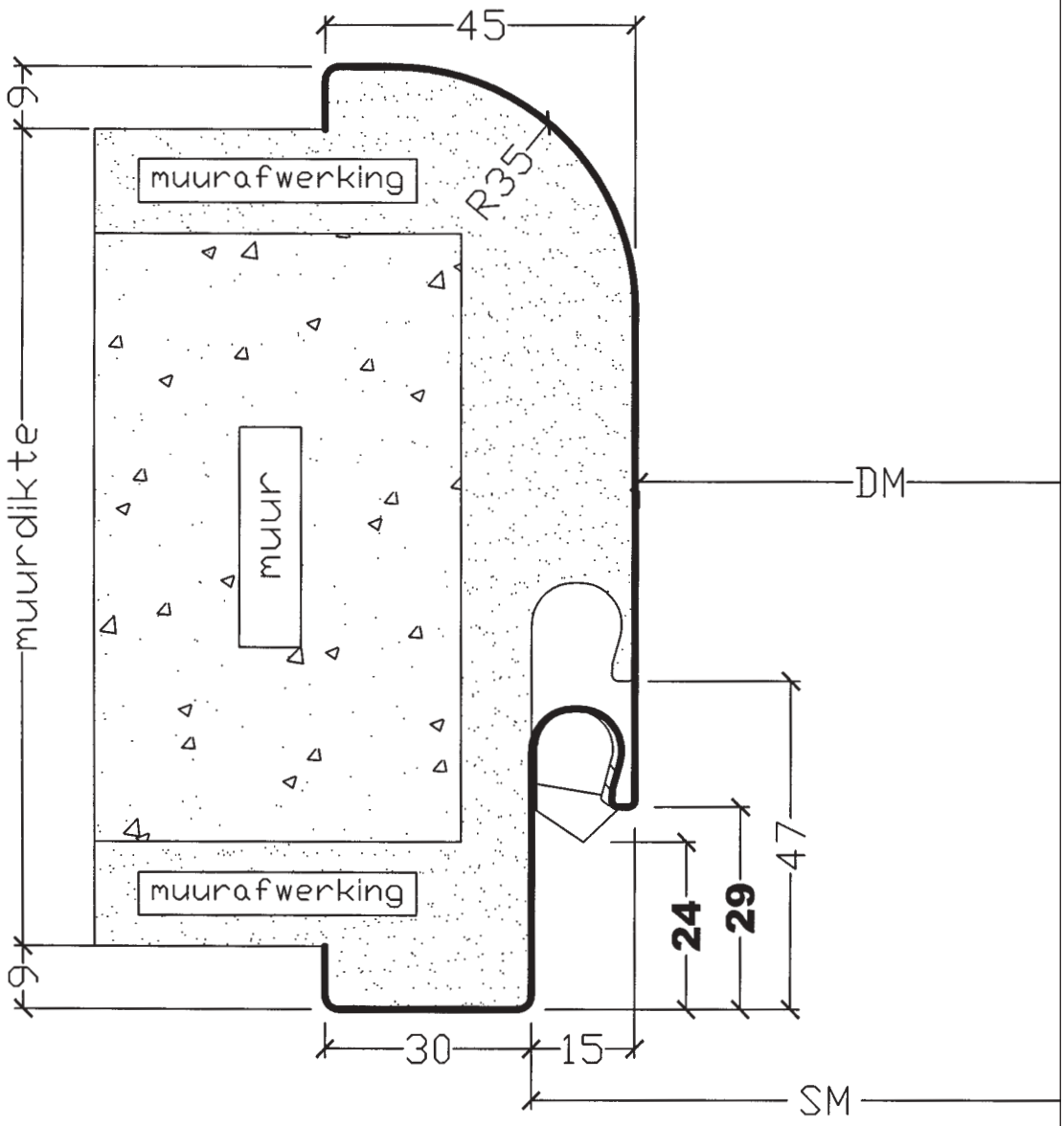

Info: andere maten mogelijk.

Profiel opdek	SUG	Ra 35	3.15.04
Profiel stomp	SUGs	Ra 35	

Inmetselkozijnen type: SUG / SUGs
t.b.v. brandwerende deuren

varianten	afkorting	min	max	min	max
pleisterhoek voor	PV	7 mm	10 mm	11 mm	25 mm
pleisterhoek achter	PA	7 mm	10 mm	11 mm	25 mm
voorspiegel	VS	30 mm	60 mm	32 mm	60 mm
achterspiegel	AS	15 mm	85 mm	15 mm	85 mm

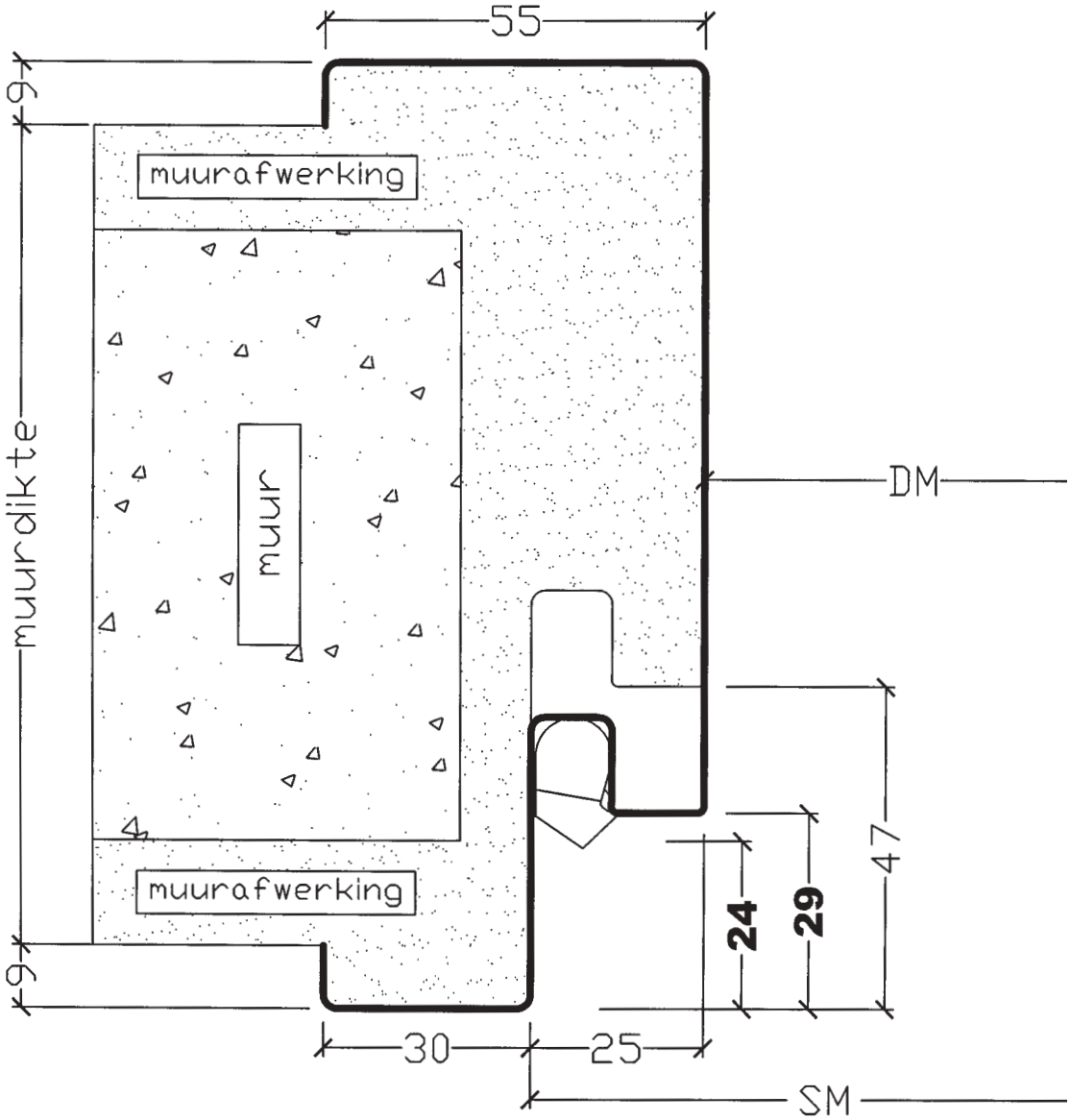

Info: andere maten mogelijk.

Profiel opdek	SUG	3.20.01
Profiel stomp	SUGs	

Inmetselkozijnen met dubbele sponning
type: SUGG / SUGGs.

varianten	afkorting	min	max	min	max
pleisterhoek voor	PV	7 mm	10 mm	11 mm	25 mm
pleisterhoek achter	PA	7 mm	10 mm	11 mm	25 mm
voorspiegel	VS	30 mm	60 mm	32 mm	60 mm
achterspiegel	AS	15 mm	90 mm	30 mm	90 mm

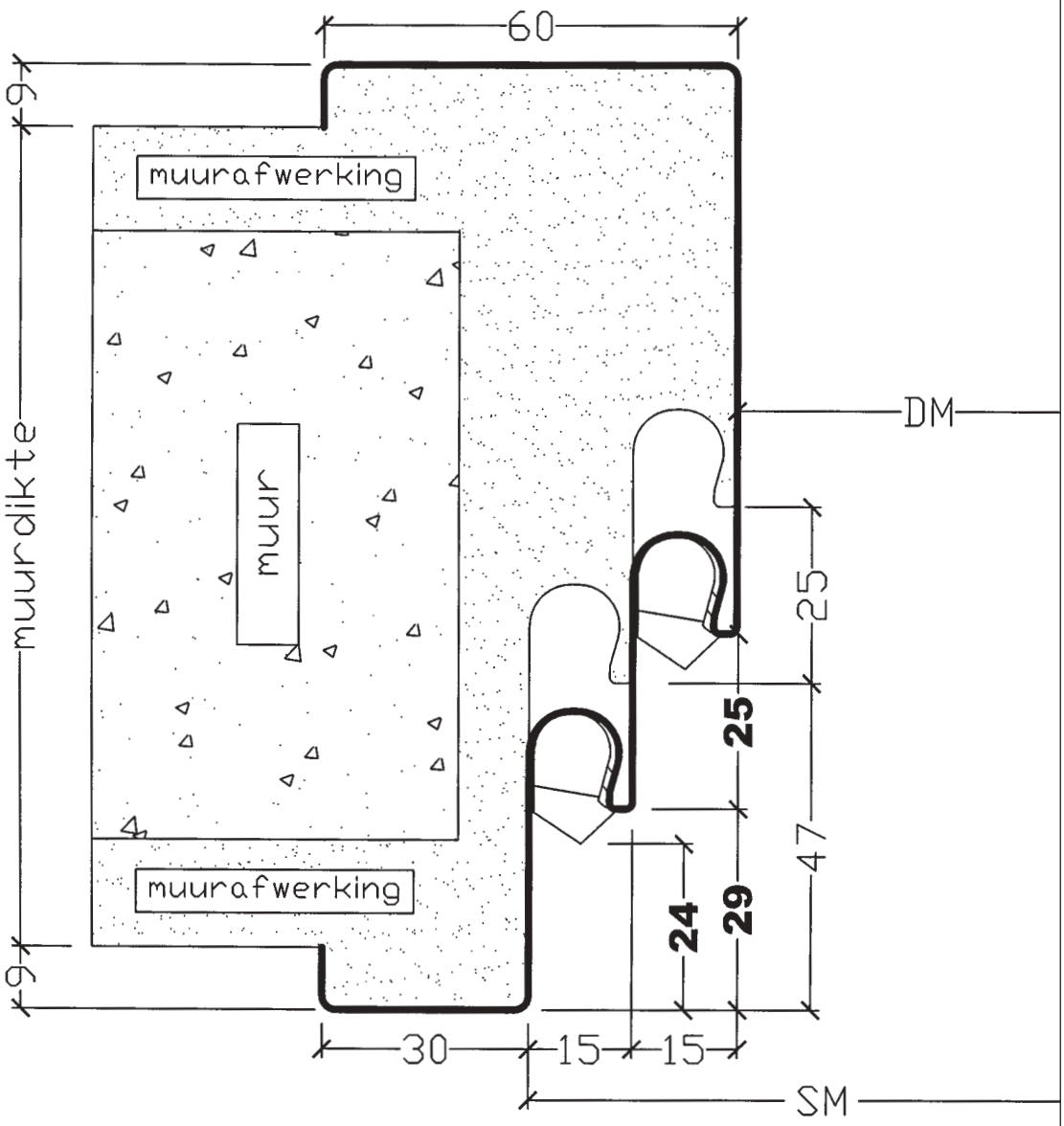

Info: andere maten mogelijk.

Profiel opdek	SUGG	3.25.01
Profiel stomp	SUGGs	

Inmetselkozijnen t.b.v. tweelingsdeuren
type: UG-DT / UGs-DT.

varianten	afkorting	min	max	min	max
pleisterhoek voor	PV	7 mm	10 mm	11 mm	25 mm
pleisterhoek achter	PA	7 mm	10 mm	11 mm	25 mm
voorspiegel	VS	30 mm	60 mm	32 mm	60 mm
achterspiegel	AS	30 mm	60 mm	32 mm	60 mm

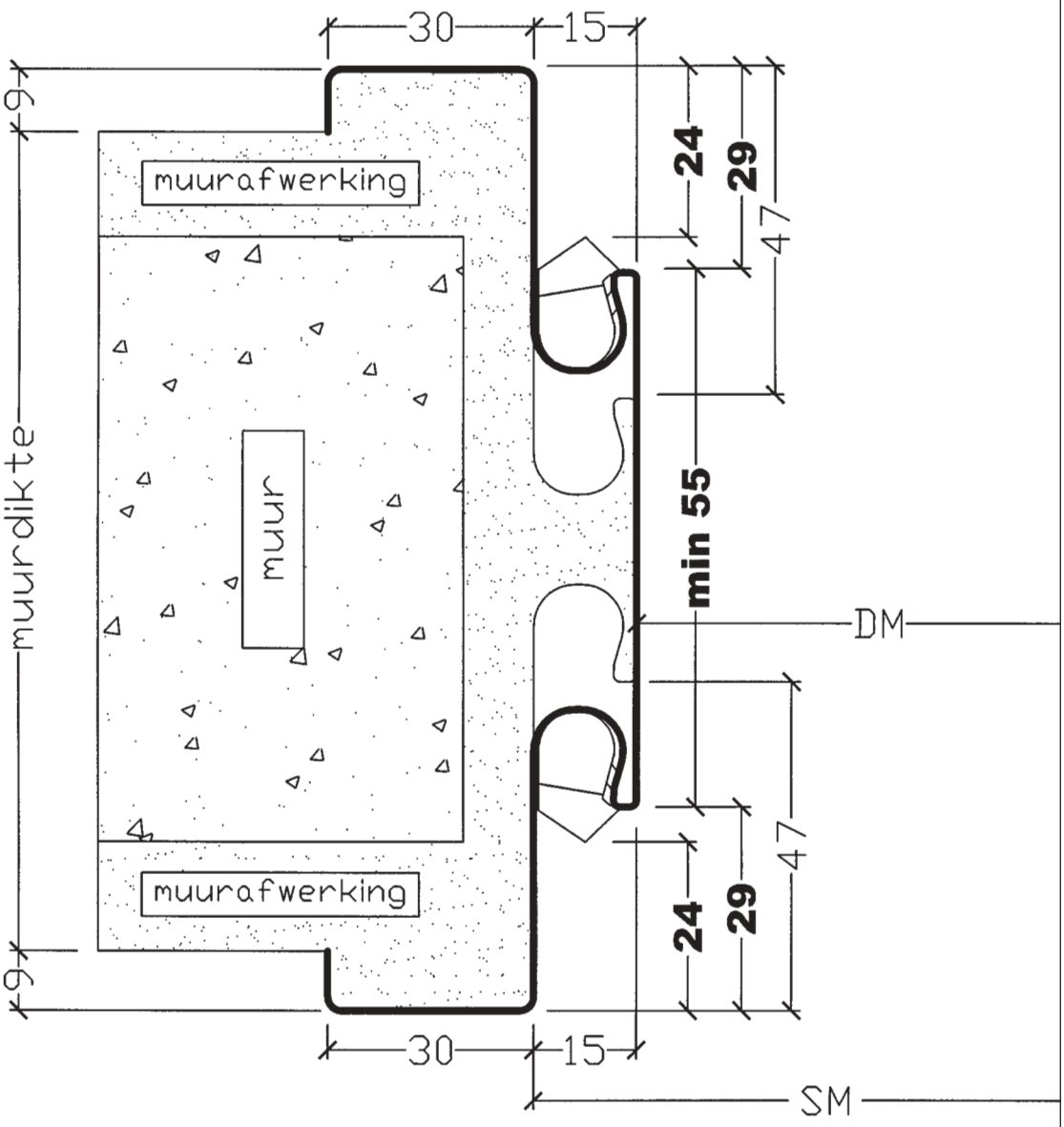

Info: andere maten mogelijk.

Profiel opdek	UG-DT	3.30.01
Profiel stomp	UGs-DT	

Inmetselkozijnen type: UGZ / UGsZ met siersponning

varianten	afkorting	min	max	min	max
pleisterhoek voor	PV	7 mm	10 mm	11 mm	25 mm
pleisterhoek achter	PA	7 mm	10 mm	11 mm	25 mm
voorspiegel	VS	30 mm	60 mm	32 mm	60 mm
achterspiegel	AS	15 mm	60 mm	30 mm	60 mm

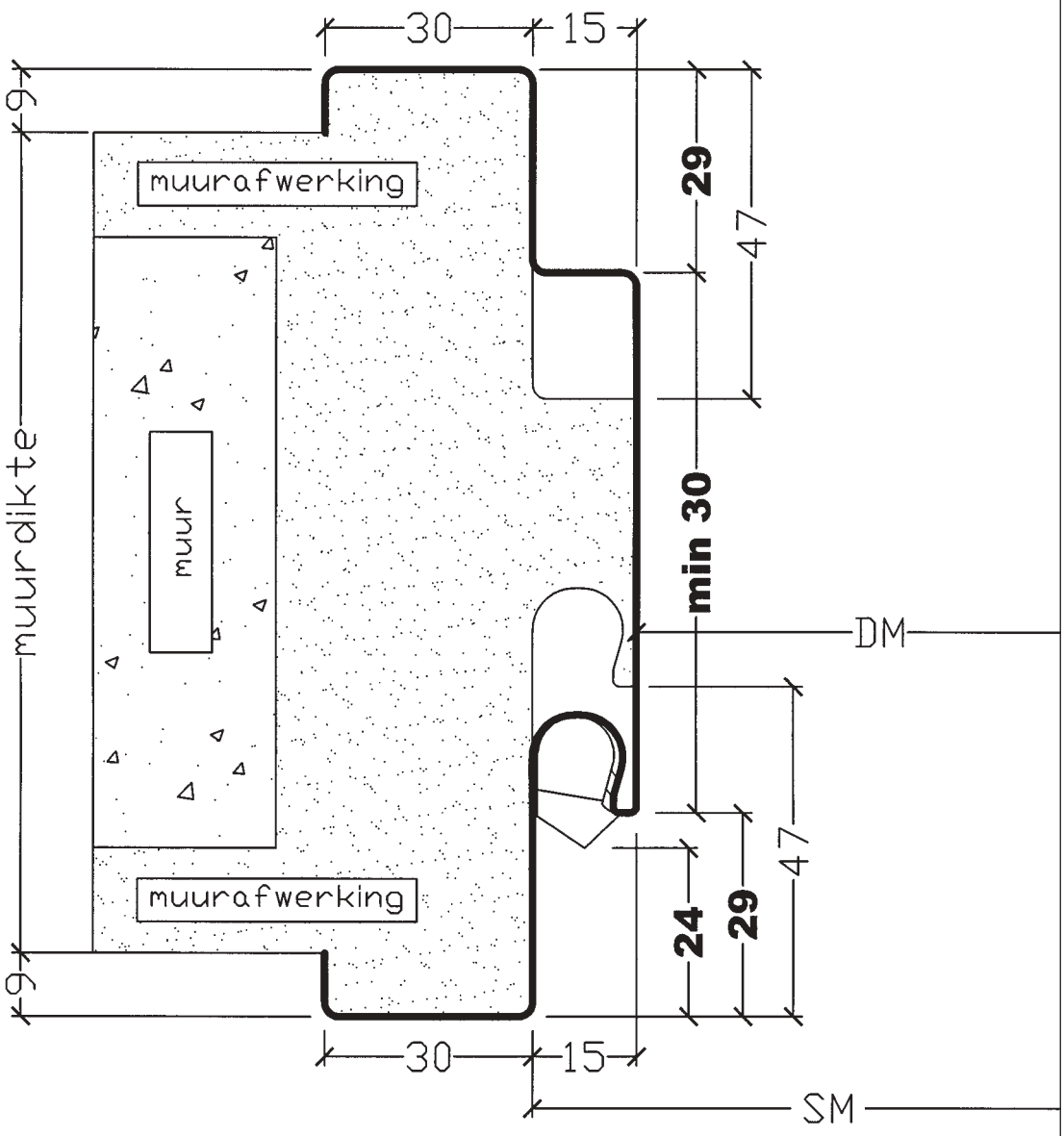

Info: andere maten mogelijk.

Profiel opdek	UGZ	3.35.01
Profiel stomp	UGsZ	

Muurafdekkend profiel type: U

varianten	afkorting	min	max	min	max
pleisterhoek voor	PV	7 mm	10 mm	11 mm	25 mm
pleisterhoek achter	PA	7 mm	10 mm	11 mm	25 mm
voorspiegel	VS	15 mm	60 mm	30 mm	60 mm
achterspiegel	AS	15 mm	60 mm	30 mm	60 mm

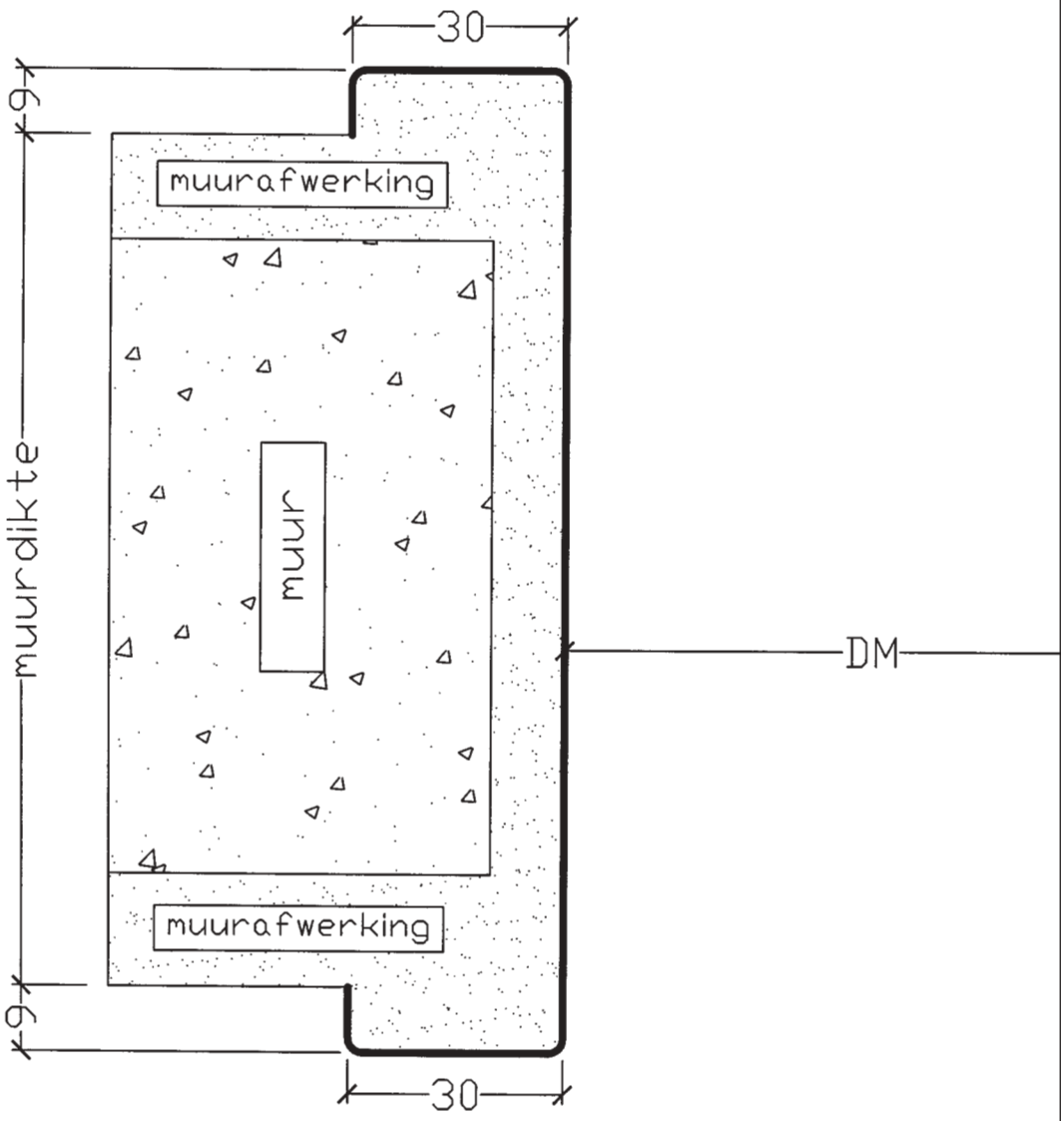

Info: andere maten mogelijk.

Profiel U

3.40.01

Wulf kozijnen

metalstudkozijnen 4

muuromvattende kozijnen	4.10
muuromvattende kozijnen met radius	4.15
muuromvattende kozijnen met 25 mm sponning	4.20
muuromvattende kozijnen met dubbele aanslag	4.25
muuromvattende kozijnen voor dubbele deuren	4.30
muuromvattende kozijnen met siersponning	4.35
doorgangskozijnen	4.40

Inmetselkozijnen type: SUG / SUGs
t.b.v. metalstudwanden

varianten	afkorting	min	max	min	max
pleisterhoek voor	PV	7 mm	10 mm	11 mm	25 mm
pleisterhoek achter	PA	7 mm	10 mm	11 mm	25 mm
voorspiegel	VS	30 mm	60 mm	32 mm	60 mm
achterspiegel	AS	45 mm	75 mm	47 mm	75 mm

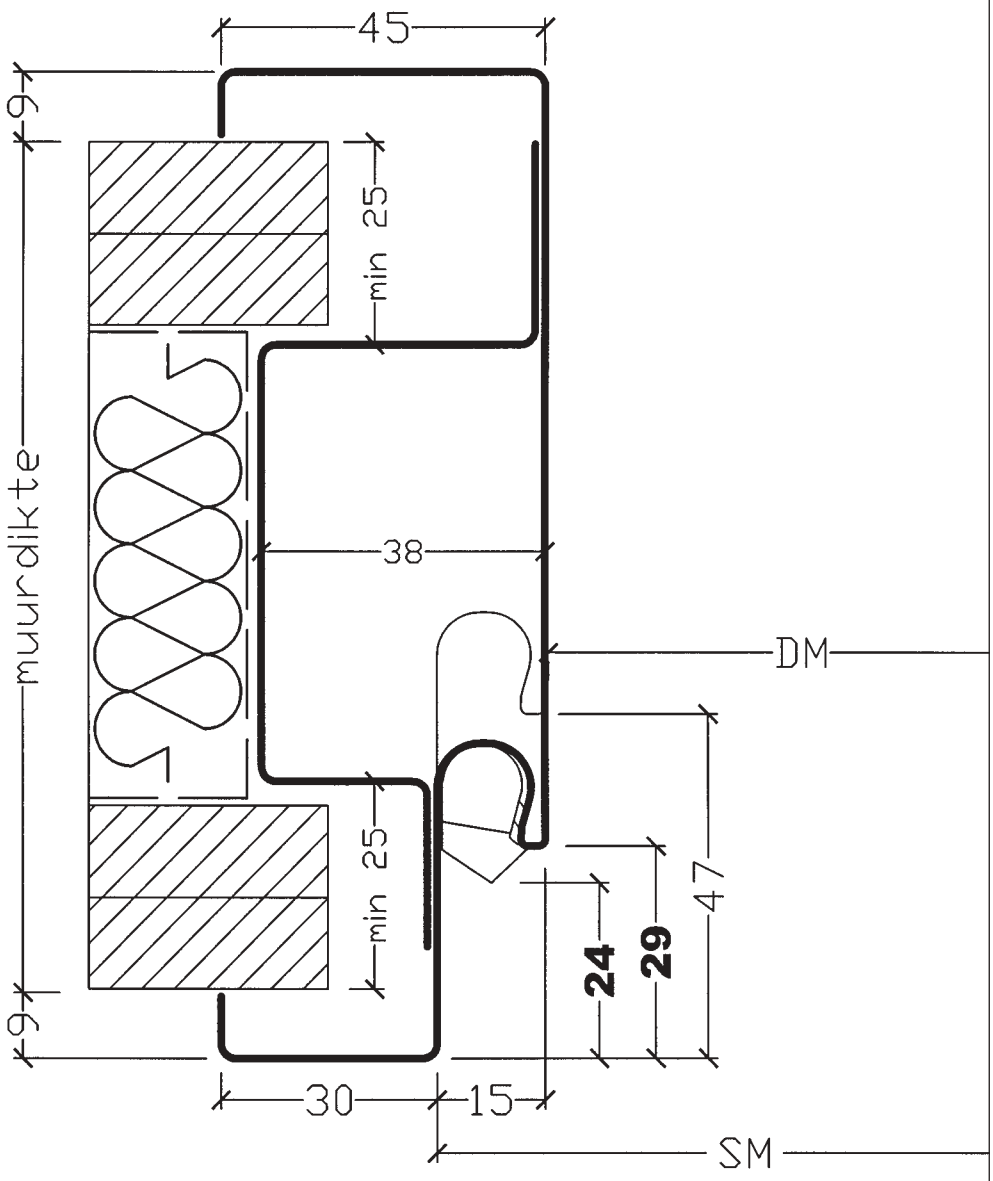

Info: andere maten mogelijk.

Profiel opdek	SUG	4.10.01
Profiel stomp	SUGs	

Inmetselkozijnen type: SUG / SUGs Ra 10
t.b.v. metalstudwanden

varianten	afkorting	min	max	min	max
pleisterhoek voor	PV	7 mm	10 mm	11 mm	25 mm
pleisterhoek achter	PA	7 mm	10 mm	11 mm	25 mm
voorspiegel	VS	30 mm	60 mm	32 mm	60 mm
achterspiegel	AS	45 mm	75 mm	47 mm	75 mm

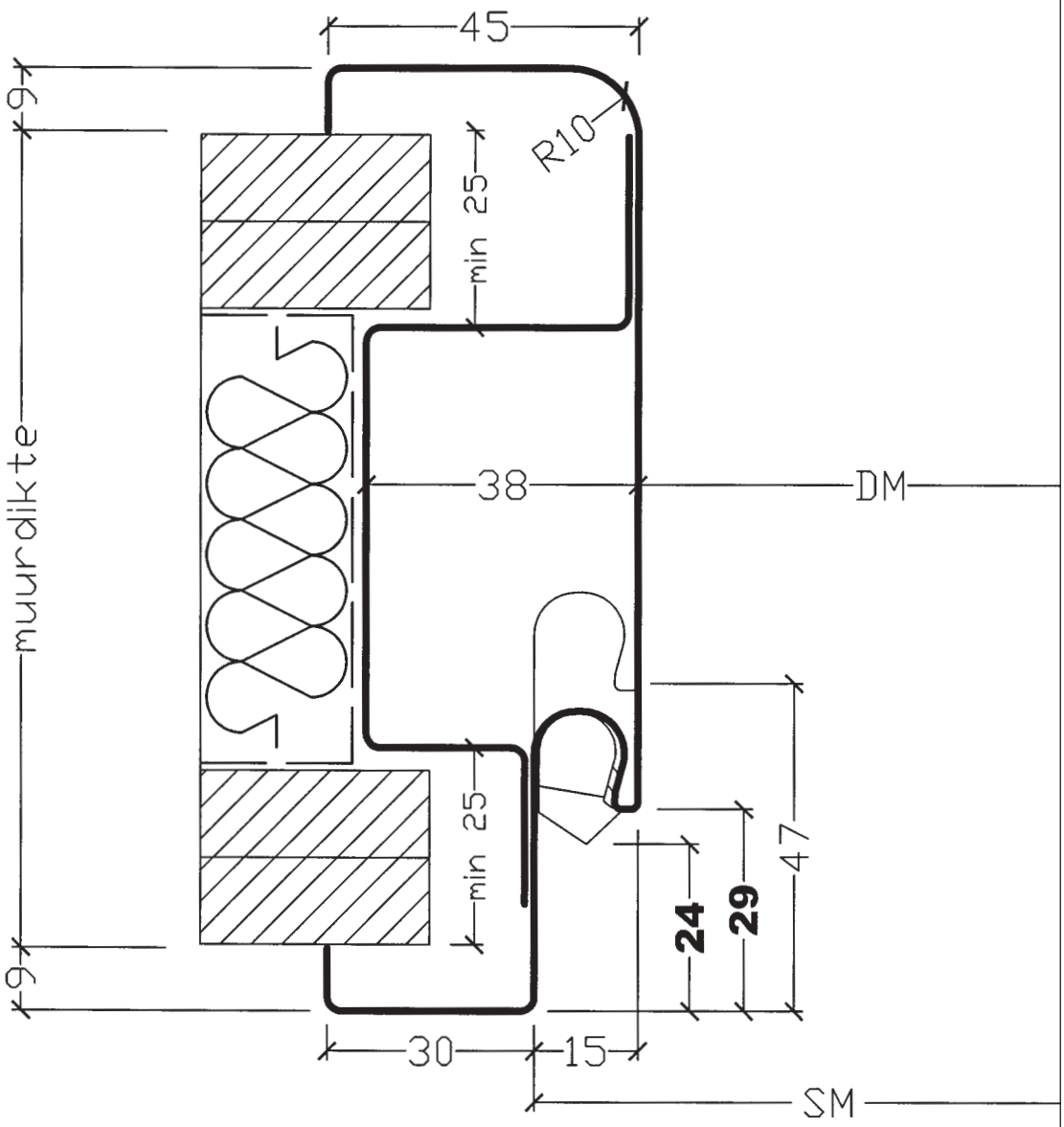

Info: andere maten mogelijk.

Profiel opdek	SUG	RA 10	4.15.01
Profiel stomp	SUGs	RA 10	

Inmetselkozijnen type: SUG / SUGs 3 x Ra 10
t.b.v. metalstudwanden

varianten	afkorting	min	max
pleisterhoek voor	PV	17 mm	25 mm
pleisterhoek achter	PA	17 mm	25 mm
voorspiegel	VS	35 mm	60 mm
achterspiegel	AS	50 mm	75 mm

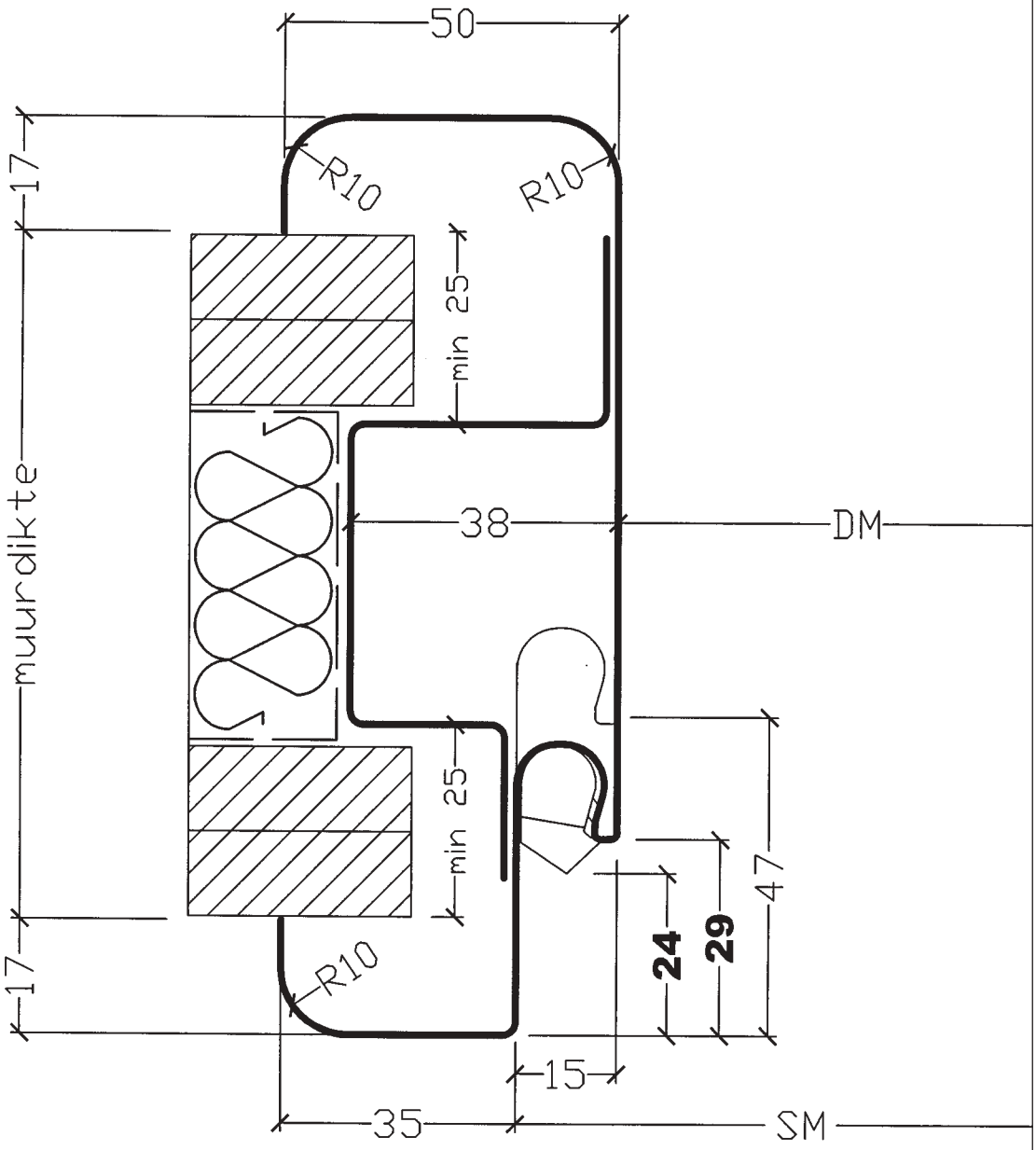

Info: andere maten mogelijk.

Profiel opdek	SUG	3 x RA 10	4.15.02
Profiel stomp	SUGs	3 x RA 10	

Inmetselkozijnen type: SUG / SUGs Ra 22,5
t.b.v. metalstudwanden

varianten	afkorting	min	max	min	max
pleisterhoek voor	PV	7 mm	10 mm	11 mm	25 mm
pleisterhoek achter	PA	7 mm	10 mm	11 mm	25 mm
voorspiegel	VS	30 mm	60 mm	32 mm	60 mm
achterspiegel	AS	45 mm	75 mm	47 mm	75 mm

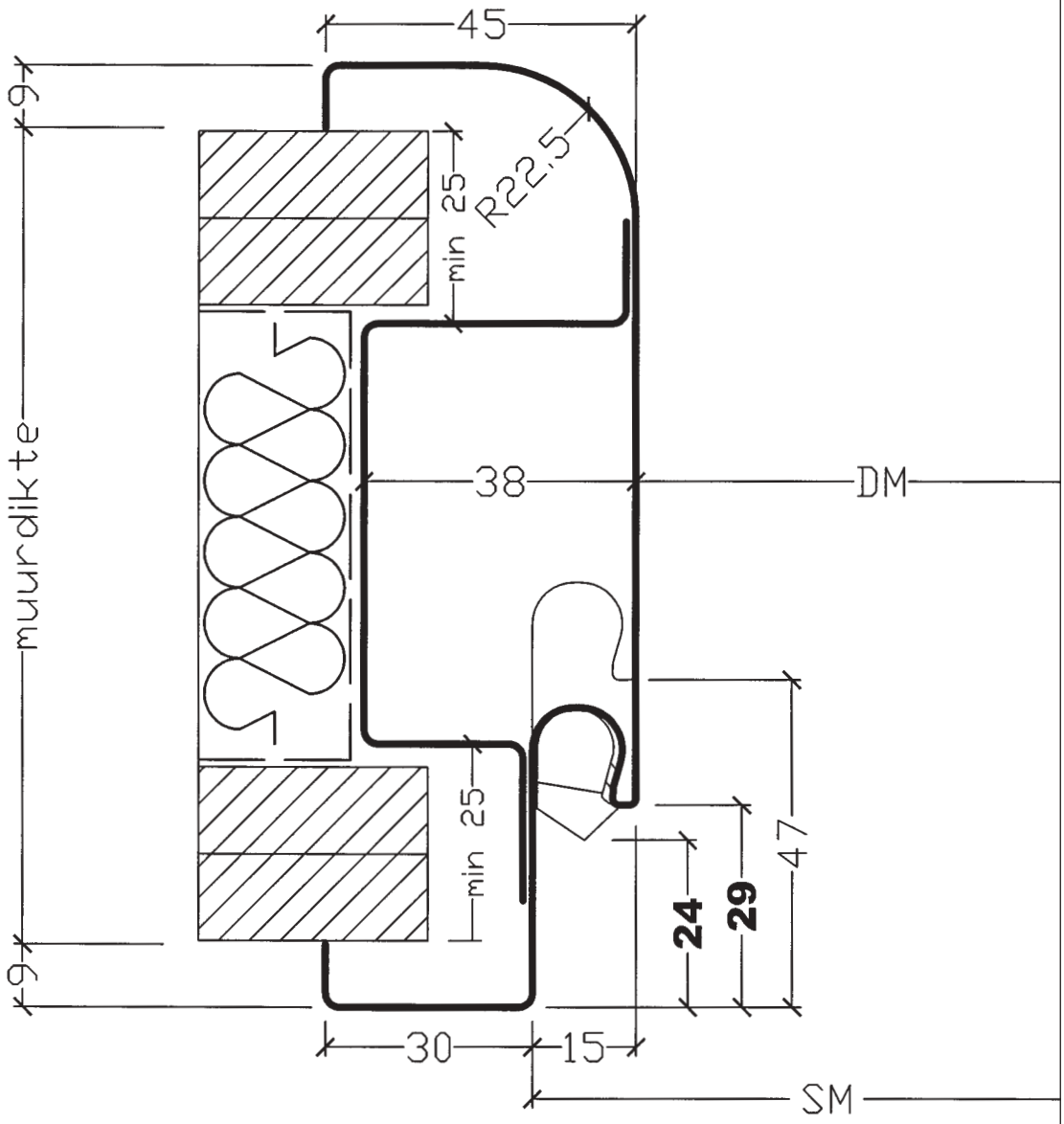

Info: andere maten mogelijk.

Profiel opdek	SUG	RA 22,5	4.15.03
Profiel stomp	SUGs	RA 22,5	

Inmetselkozijnen type: SUG / SUGs Ra 35
t.b.v. metalstudwanden

varianten	afkorting	min	max	min	max
pleisterhoek voor	PV	7 mm	10 mm	11 mm	25 mm
pleisterhoek achter	PA	7 mm	10 mm	11 mm	25 mm
voorspiegel	VS	30 mm	60 mm	32 mm	60 mm
achterspiegel	AS	45 mm	75 mm	47 mm	75 mm

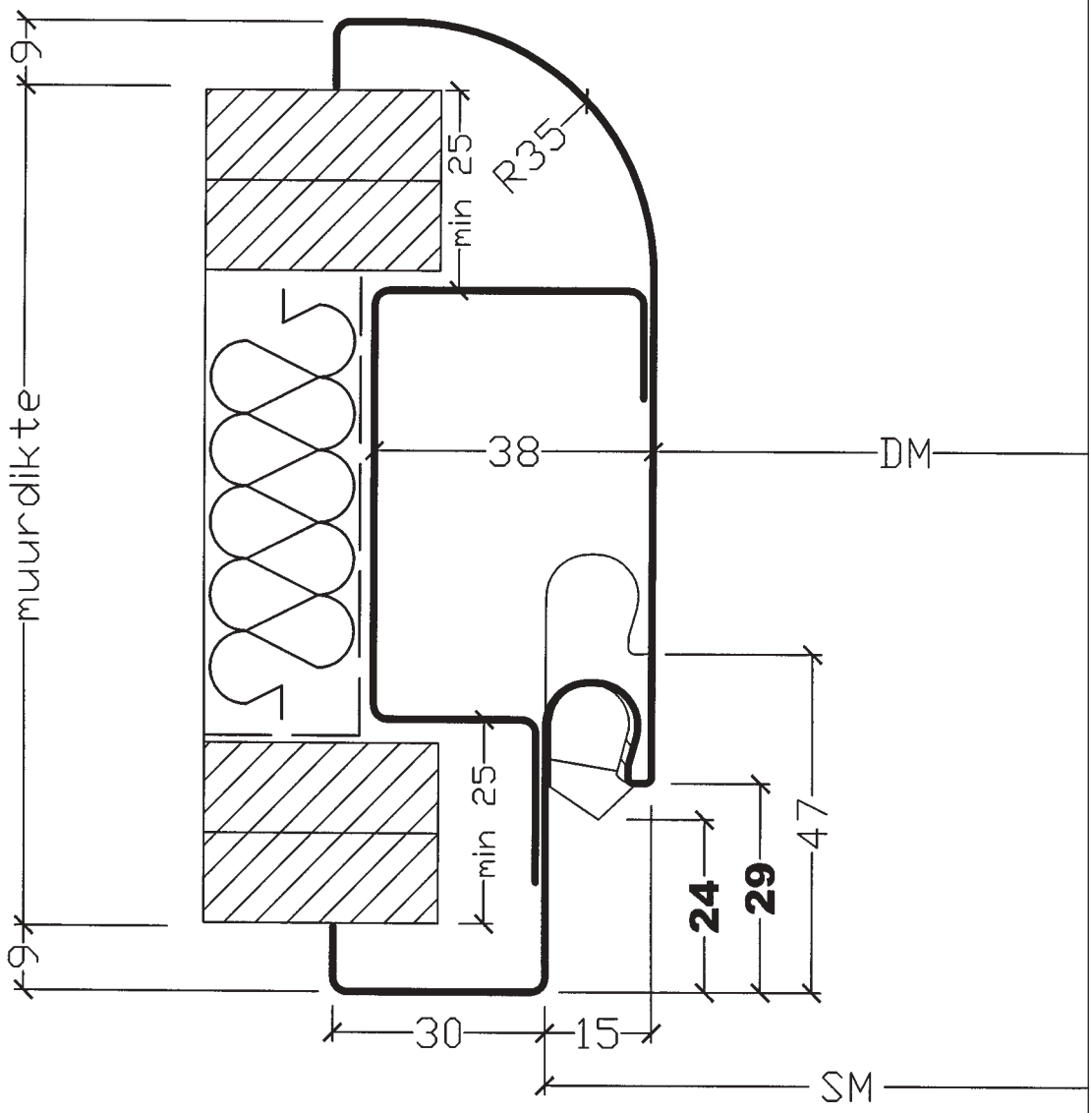

Info: andere maten mogelijk.

Profiel opdek	SUG	RA 35	4.15.04
Profiel stomp	SUGs	RA 35	

Inmetselkozijnen type: SUG / SUGs
t.b.v. metalstudwanden en brandwerende deuren

varianten	afkorting	min	max	min	max
pleisterhoek voor	PV	7 mm	10 mm	11 mm	25 mm
pleisterhoek achter	PA	7 mm	10 mm	11 mm	25 mm
voorspiegel	VS	30 mm	60 mm	32 mm	60 mm
achterspiegel	AS	55 mm	85 mm	57 mm	85 mm

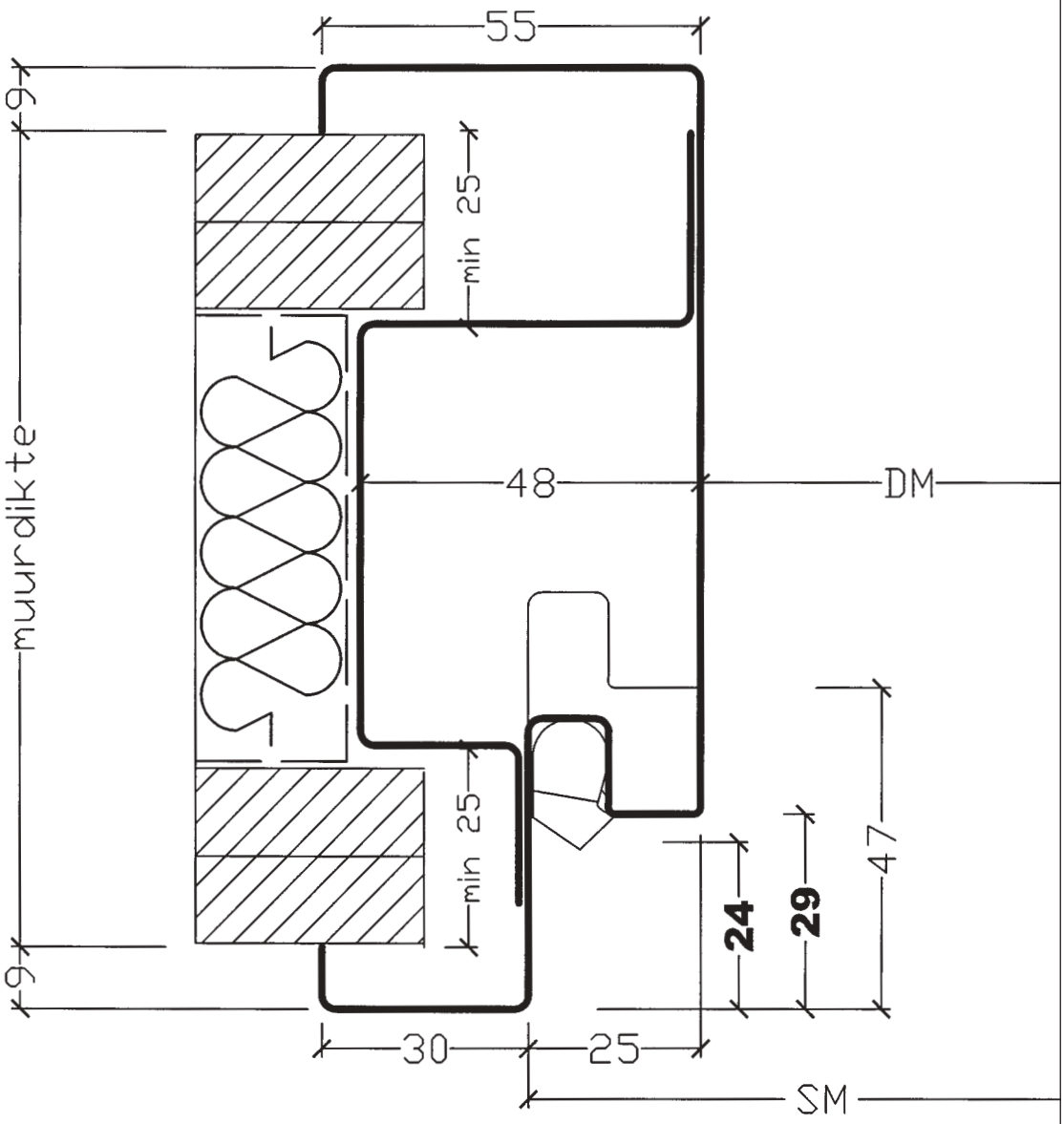

Info: andere maten mogelijk.

Profiel opdek	SUG	4.20.01
Profiel stomp	SUGs	

Inmetselkozijnen met dubbele sponning
type: SUGG / SUGGs. t.b.v. metalstudwanden

varianten	afkorting	min	max	min	max
pleisterhoek voor	PV	7 mm	10 mm	11 mm	25 mm
pleisterhoek achter	PA	7 mm	10 mm	11 mm	25 mm
voorspiegel	VS	30 mm	60 mm	32 mm	60 mm
achterspiegel	AS	60 mm	90 mm	62 mm	90 mm

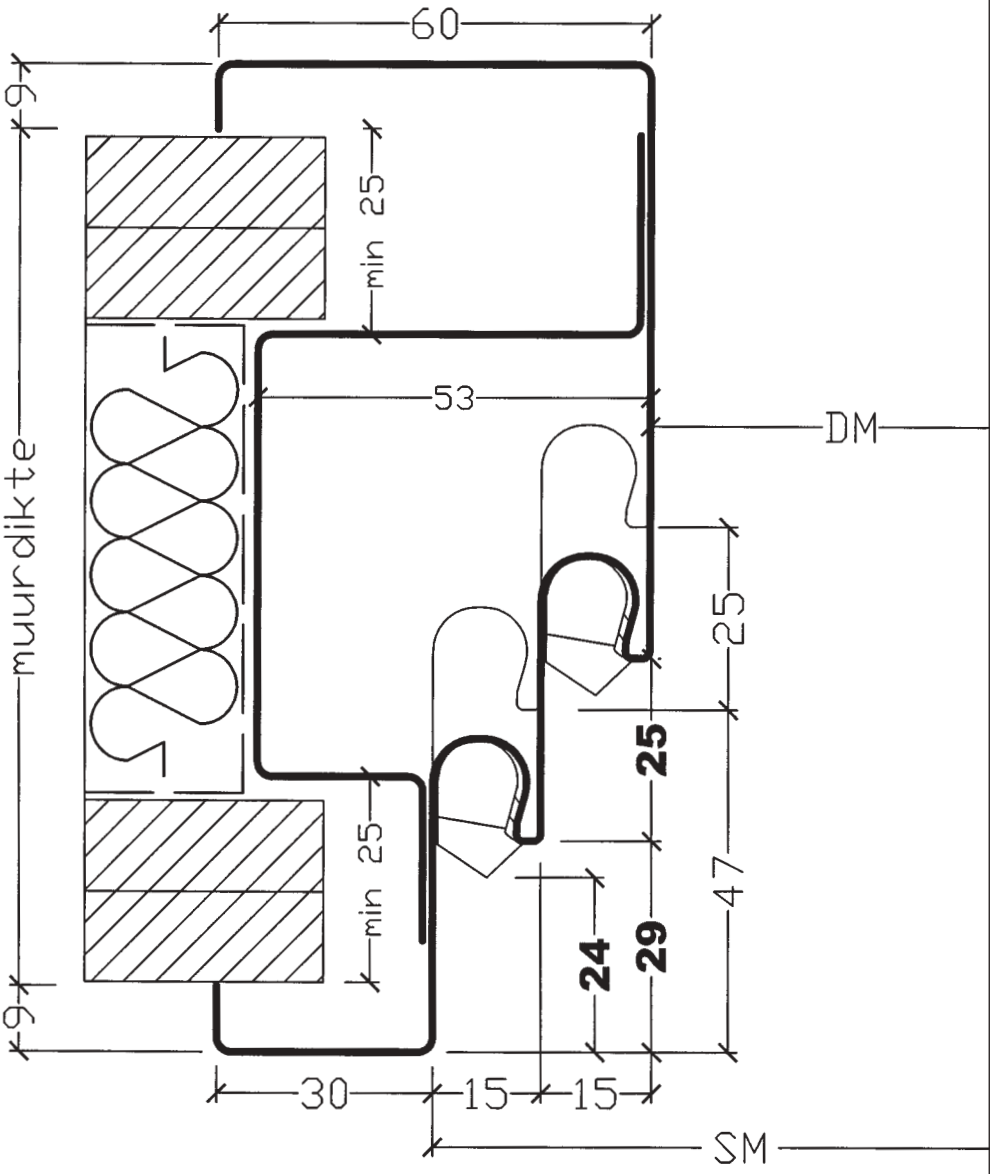

Info: andere maten mogelijk.

Profiel opdek	SUGG	4.25.01
Profiel stomp	SUGGs	

Inmetselkozijnen t.b.v. tweelingsdeuren
type: UG-DT / UGs-DT. t.b.v. metalstudwanden

varianten	afkorting	min	max	min	max
pleisterhoek voor	PV	7 mm	10 mm	11 mm	25 mm
pleisterhoek achter	PA	7 mm	10 mm	11 mm	25 mm
voorspiegel	VS	30 mm	60 mm	32 mm	60 mm
achterspiegel	AS	30 mm	60 mm	32 mm	60 mm

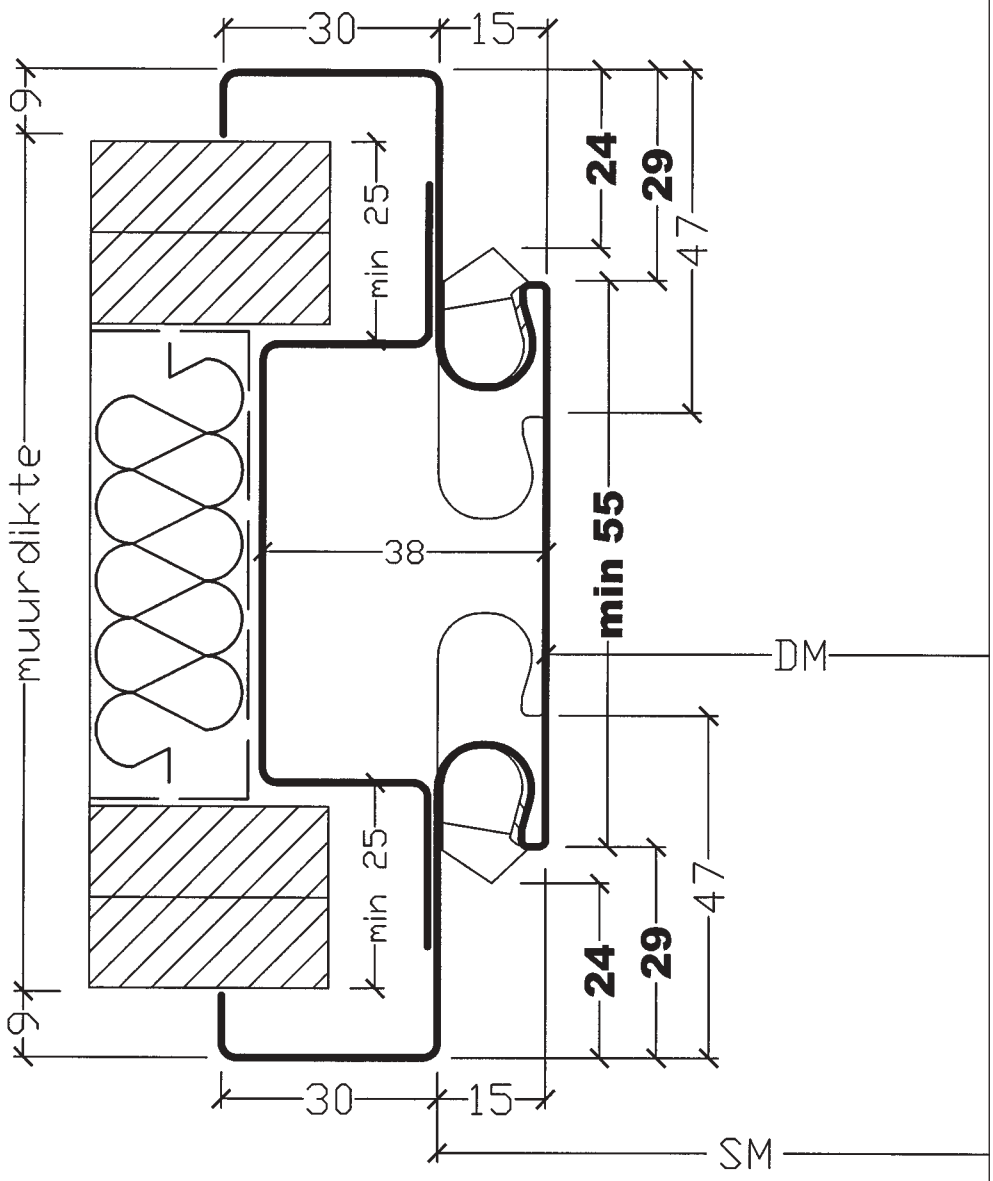

Info: andere maten mogelijk.

Profiel opdek	UG-DT	4.30.01
Profiel stomp	UGs-DT	

Inmetselkozijnen type: UGZ / UGsZ met siersponning t.b.v. metalstudwanden

varianten	afkorting	min	max	min	max
pleisterhoek voor	PV	7 mm	10 mm	11 mm	25 mm
pleisterhoek achter	PA	7 mm	10 mm	11 mm	25 mm
voorspiegel	VS	30 mm	60 mm	32 mm	60 mm
achterspiegel	AS	30 mm	60 mm	30 mm	60 mm

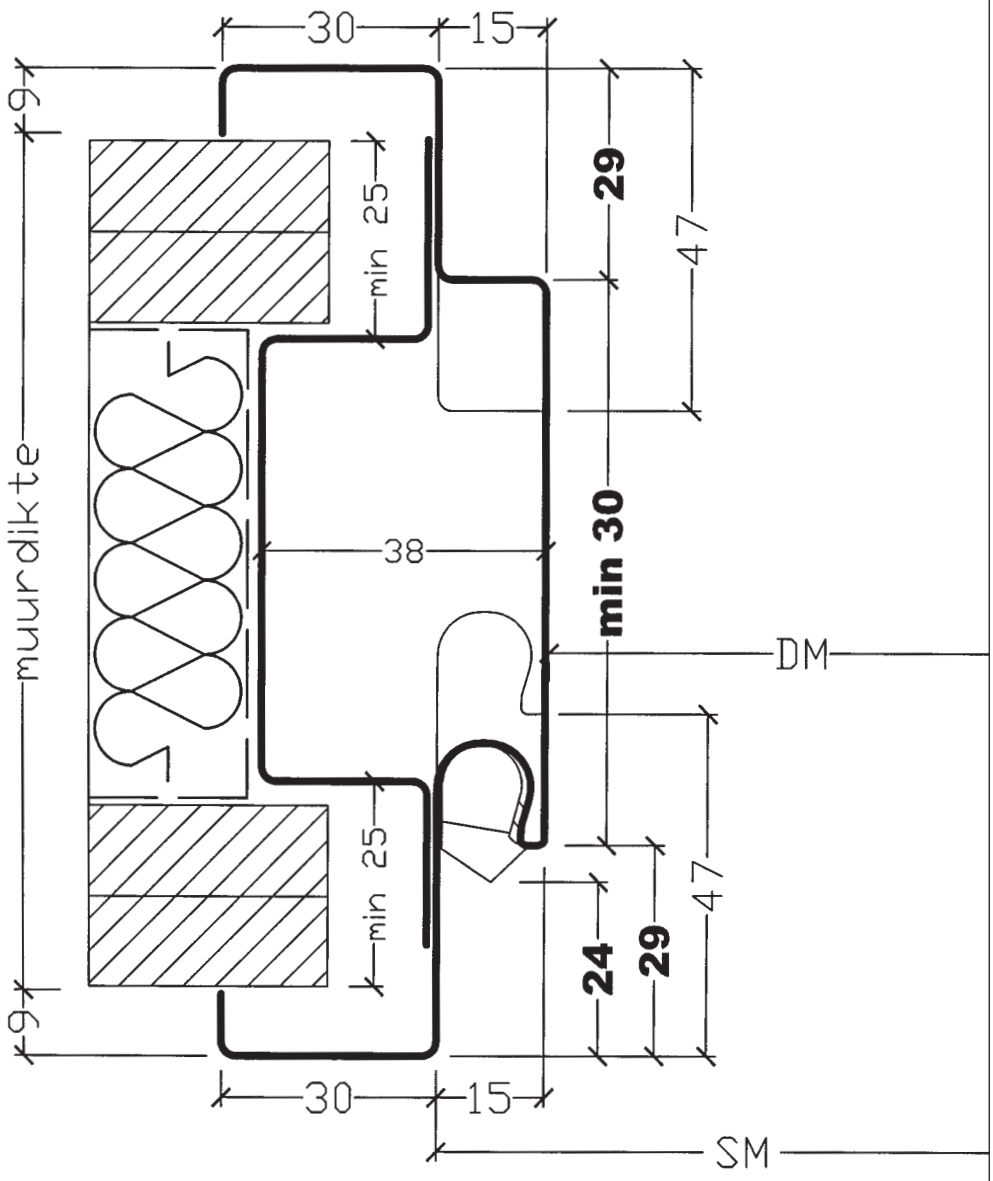

Info: andere maten mogelijk.

Profiel opdek	UGZ	4.35.01
Profiel stomp	UGsZ	

Muurafdekkend profiel type: U
t.b.v. metalstudwanden

varianten	afkorting	min	max	min	max
pleisterhoek voor	PV	7 mm	10 mm	11 mm	25 mm
pleisterhoek achter	PA	7 mm	10 mm	11 mm	25 mm
voorspiegel	VS	15 mm	60 mm	30 mm	60 mm
achterspiegel	AS	15 mm	60 mm	30 mm	60 mm

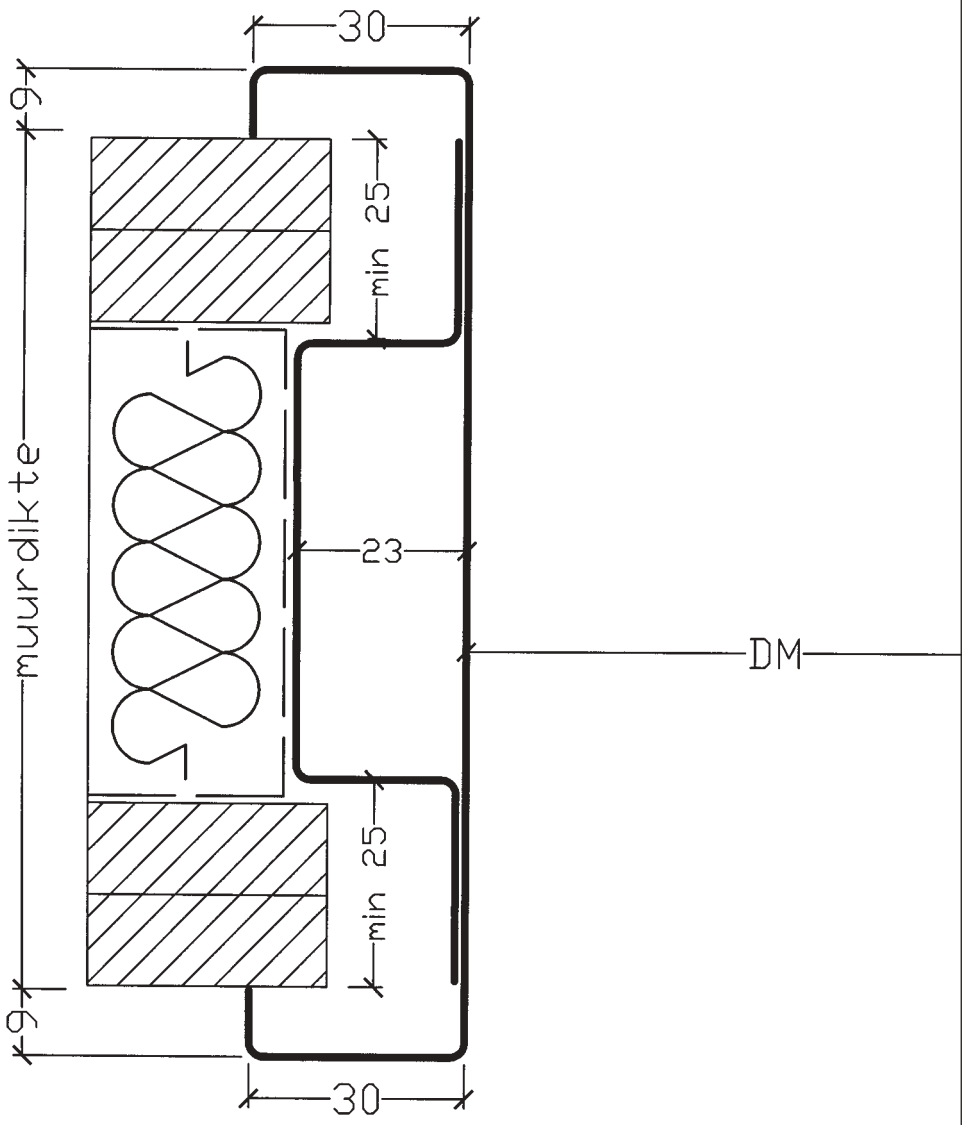

Info: andere maten mogelijk.

Profiel U

4.40.01

Wulf kozijnen

nastelkozijnen

5

3-delige kozijnen 5.10

2-schalige kozijnen type 1 5.15

2-schalige kozijnen type 2 5.20

Montagekozijnen type: SUG / SUGs 3-delig t.b.v. metalstudwanden

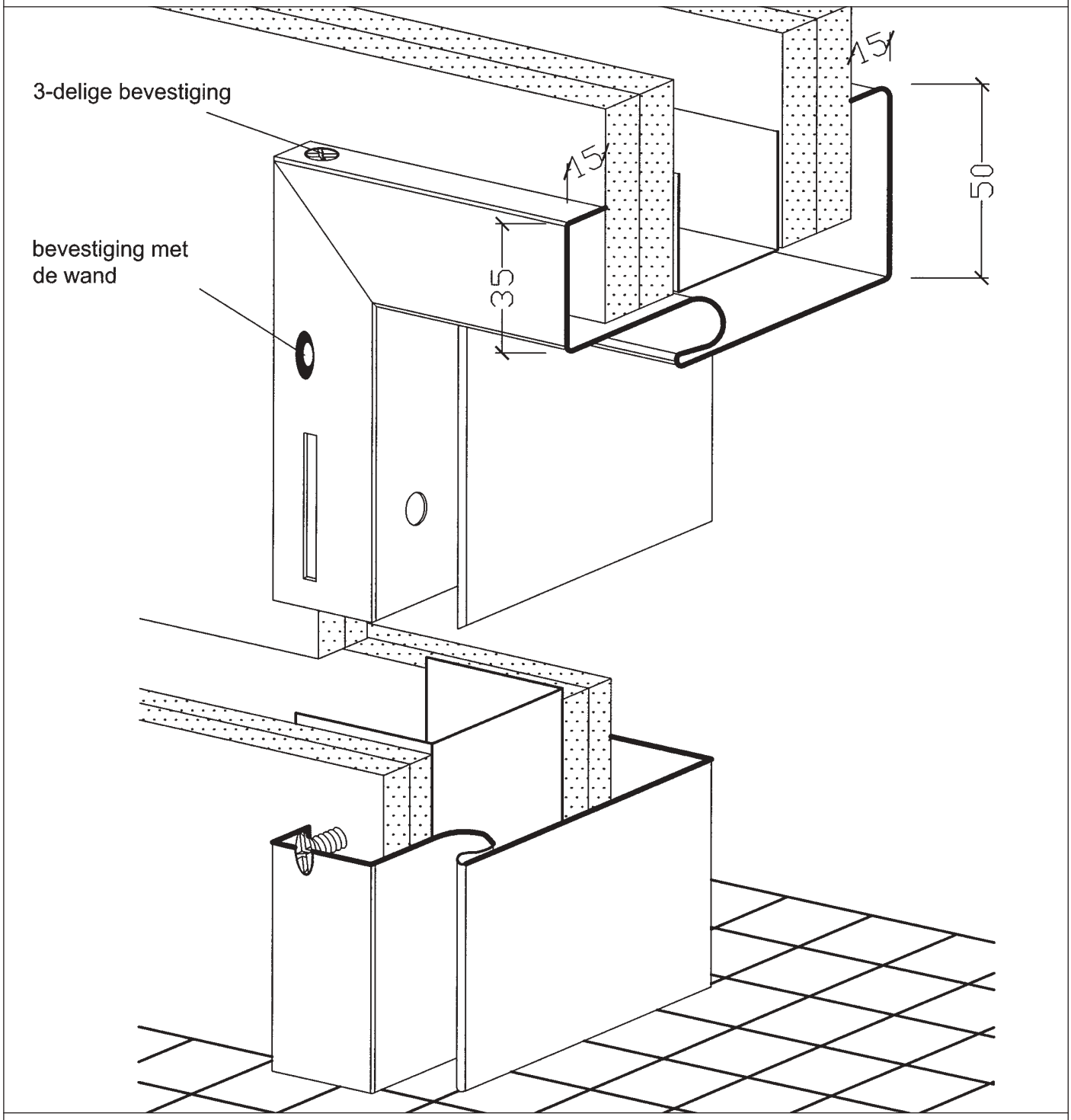

Info: andere maten mogelijk.

Profiel opdek	SUG 3-delig	5.10.01
Profiel stomp	SUGs 3-delig	

Montagekozijnen type: SUG / SUGs 3-delig t.b.v. metselwerk

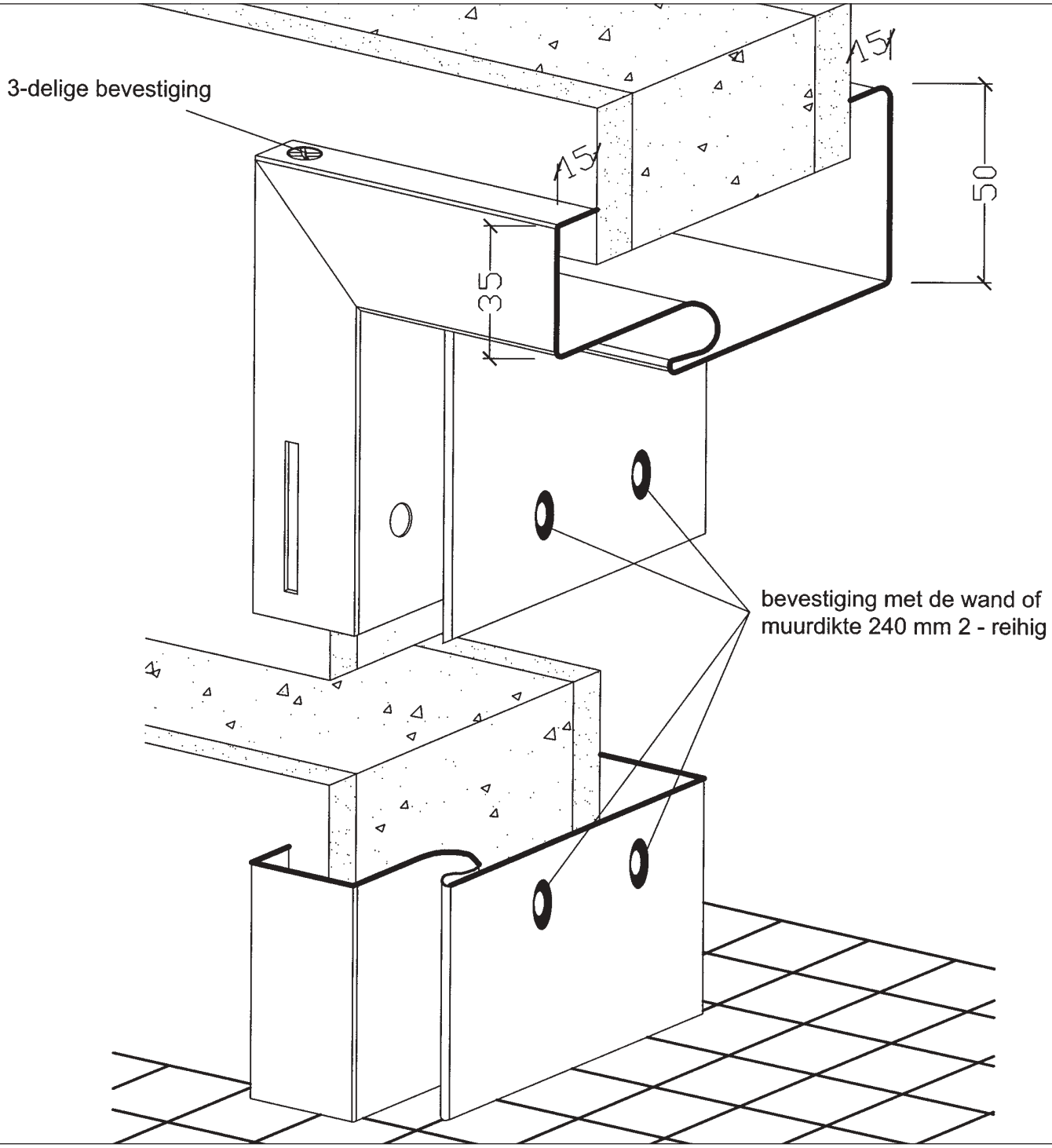

Info: andere maten mogelijk.

Profiel opdek	SUG 3-delig	5.10.02
Profiel stomp	SUGs 3-delig	

Montagekozijnen type: SUG / SUGs 2-schalig type 1

varianten	afkorting	min	max
pleisterhoek voor	PV	15 mm	25 mm
pleisterhoek achter	PA	15 mm	25 mm
voorspiegel	VS	40 mm	60 mm
achterspiegel	AS	52 mm	72 mm

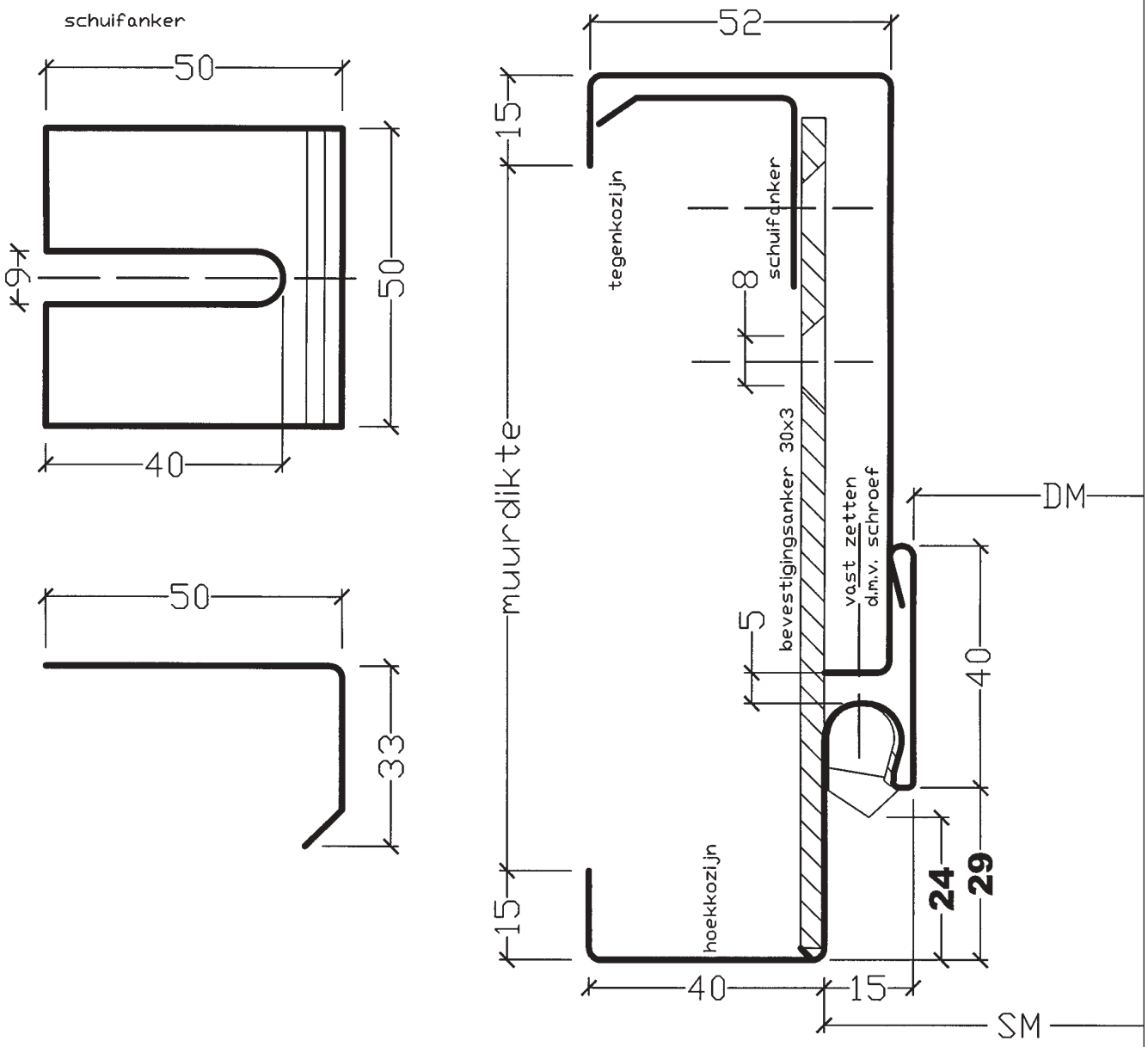

Info: speling tussen muur en kozijnen drukvast opvullen
andere maten mogelijk.

Profiel opdek	SUG 2-schalig type 1	5.15.01
Profiel stomp	SUGs 2-schalig type 1	

Montagekozijnen type: SUG / SUGs 2-schalig type 1 t.b.v. metalstudwanden

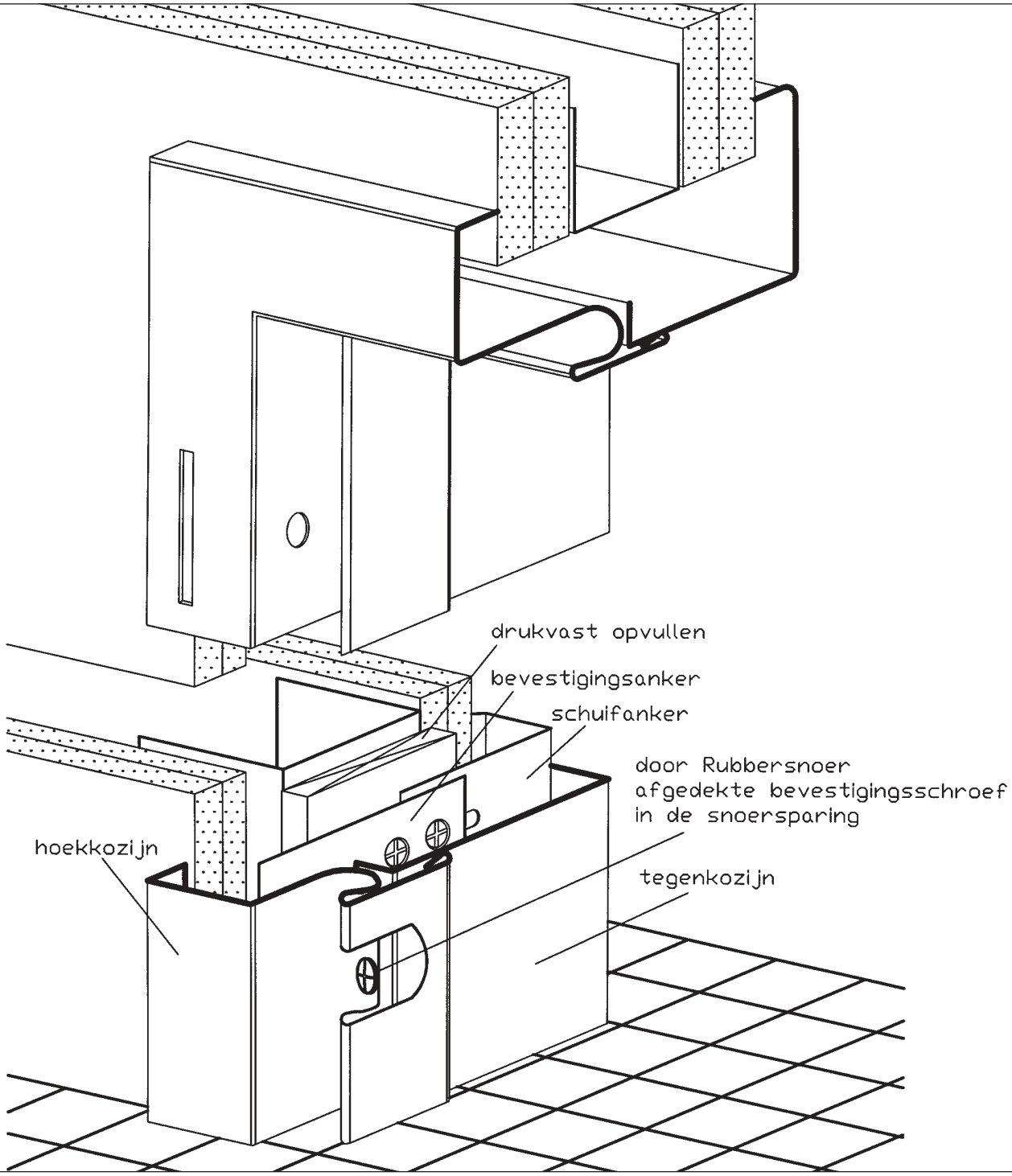

Info: andere maten mogelijk.

Profiel opdek	SUG 2-schalig type 1	5.15.02
Profiel stomp	SUGs 2-schalig type 1	

Montagekozijnen type: SUG / SUGs 2-schalig type 1 t.b.v. metselwerk

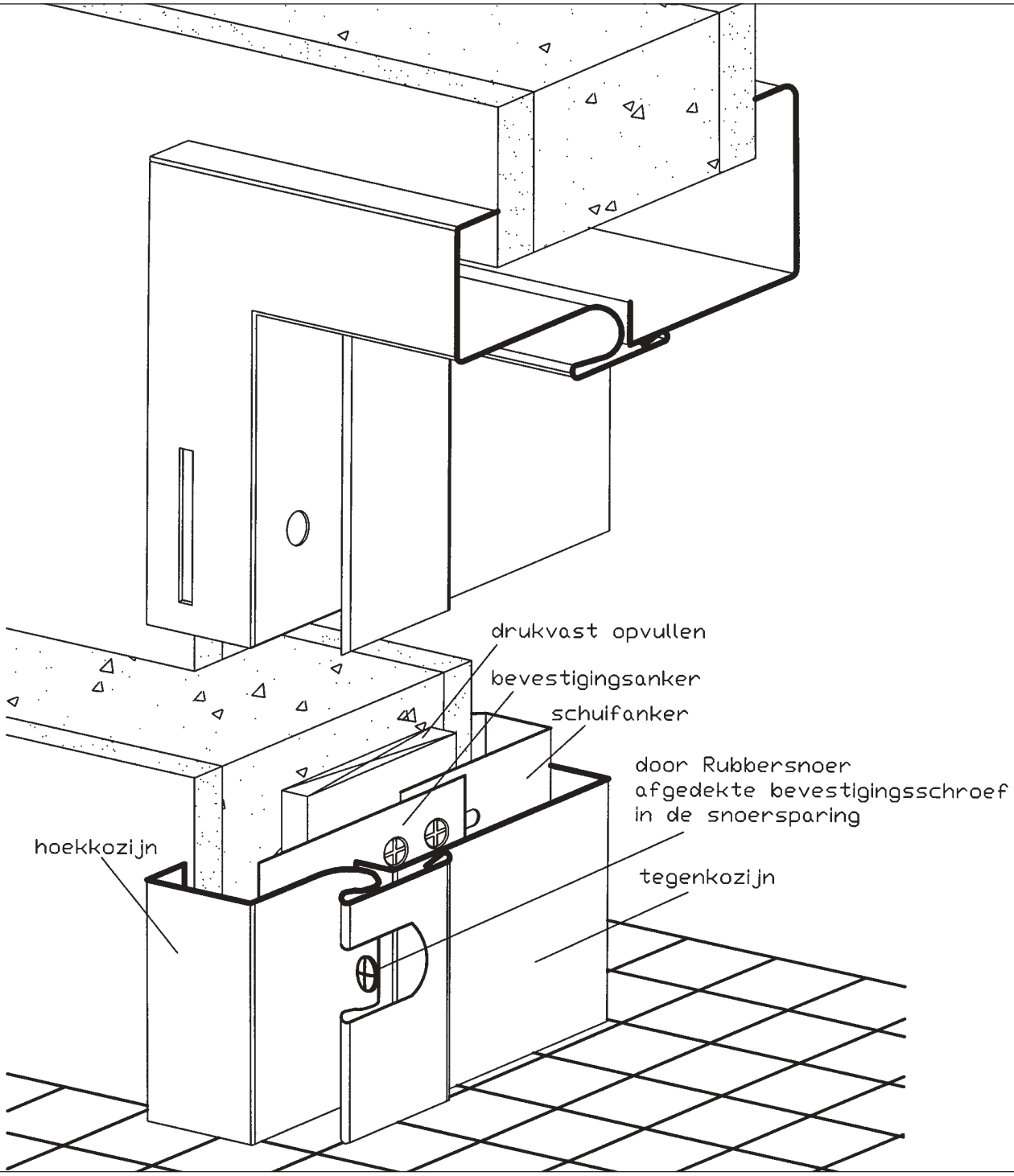

Info: andere maten mogelijk.

Profiel opdek	SUG 2-schalig type 1	5.15.03
Profiel stomp	SUGs 2-schalig type 1	

Montagekozijnen type: SUG / SUGs 2-schalig type 1 t.b.v. metalstudwanden en metselwerk

Sponning kozijn in de wandopening schuiven.

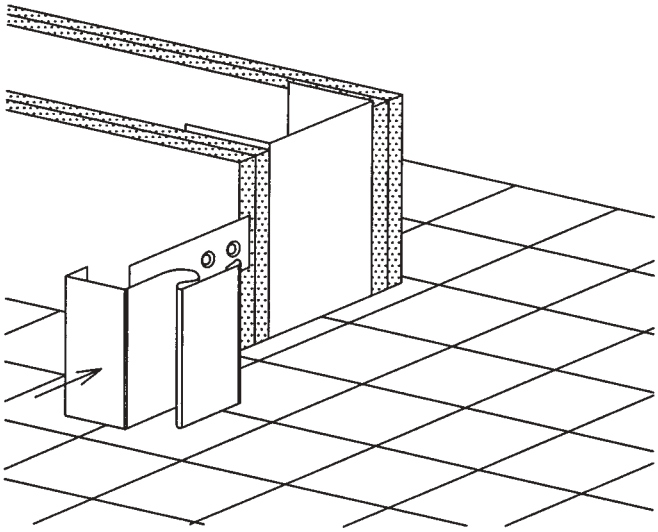

Schuifanker achter platijzer anker schuifen,
en samen met de standaard vast schroeven.
Tegenkozijn in de sponning van het kozijn schuiven.

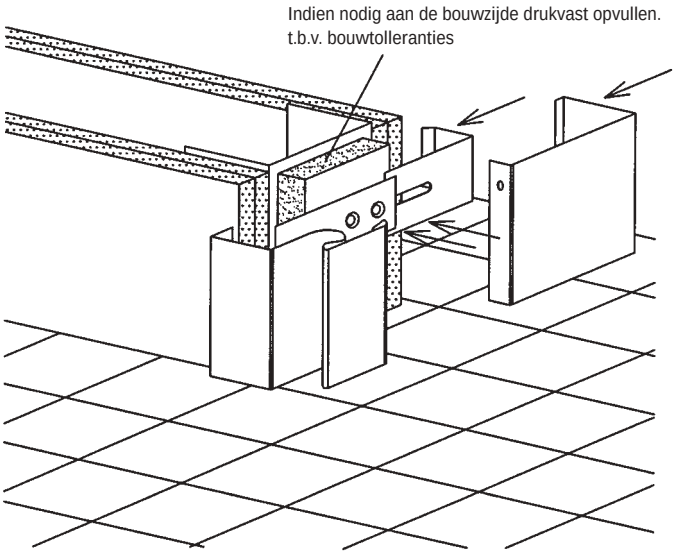

Beide kozijndelen in de sponning vastschroeven.
Nadat de konzijnen zijn afgelakt, dichting plaatsen.

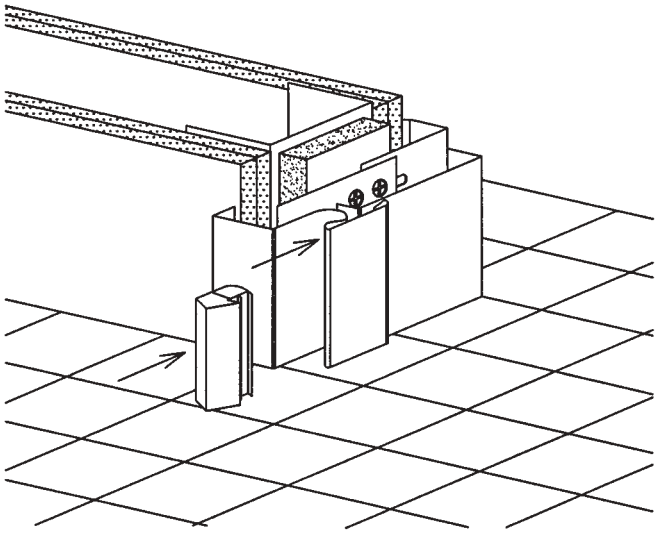

Kant en klare inbouwtoestand op de vloer.

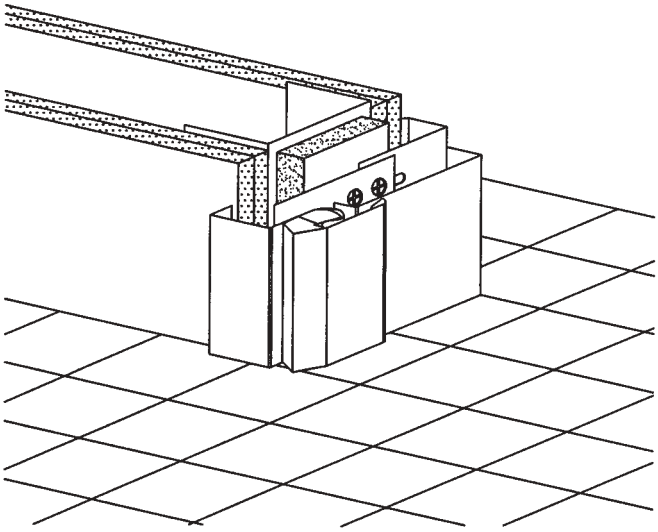

Info: andere maten mogelijk.

Profiel opdek	SUG 2-schalig type 1	5.15.04
Profiel stomp	SUGs 2-schalig type 1	

Montagekozijnen type: SUG / SUGs 2-schalig type 2

varianten	afkorting	min	max	min	max
pleisterhoek voor	PV	7 mm	10 mm	11 mm	25 mm
pleisterhoek achter	PA	7 mm	10 mm	11 mm	25 mm
voorspiegel	VS	30 mm	60 mm	32 mm	60 mm
achterspiegel	AS	45 mm	75 mm	47 mm	75 mm

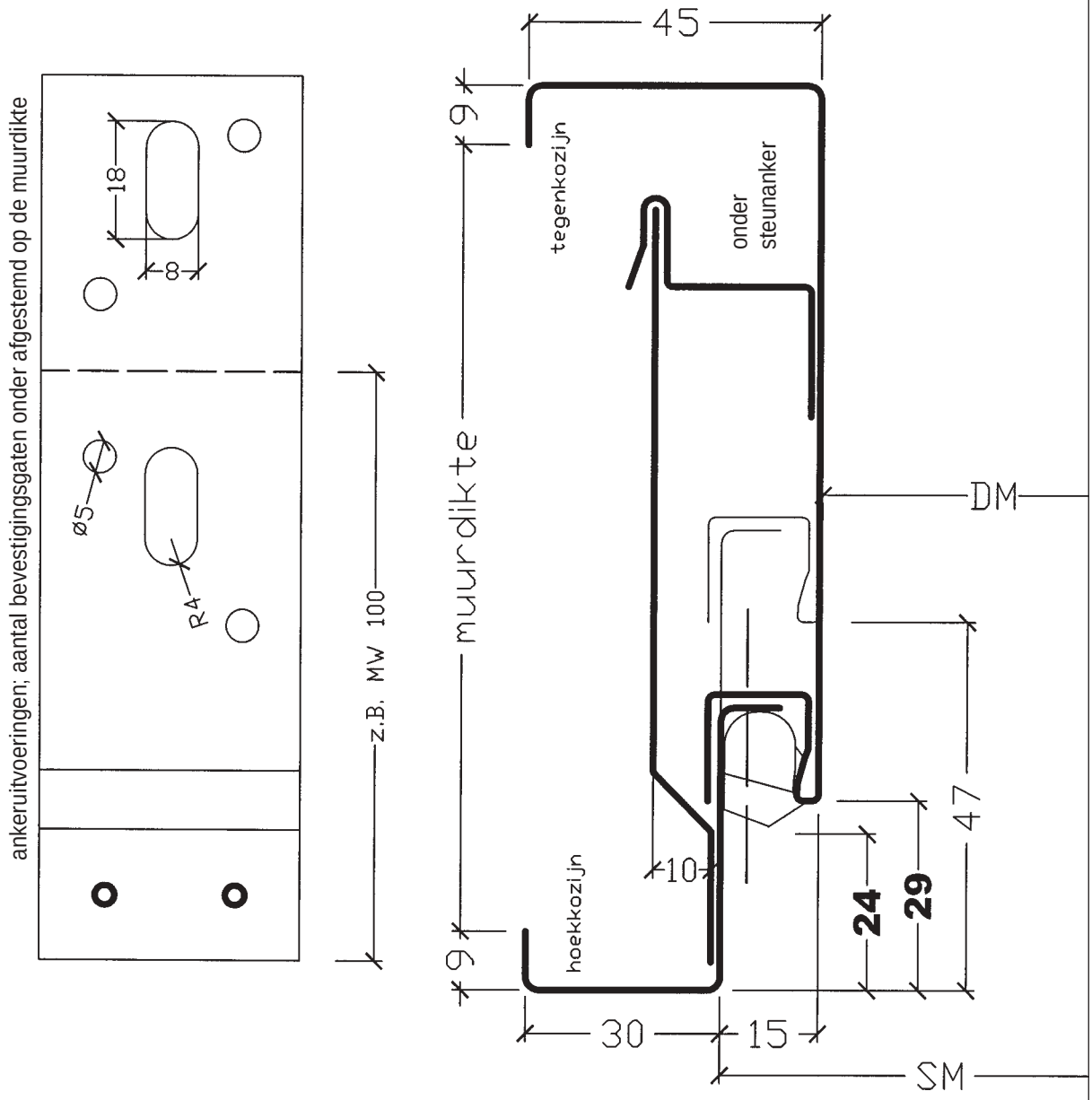

Info: speling tussen muur en kozijnen drukvast opvullen
andere maten mogelijk.

Profiel opdek	SUG 2-schalig type 2	5.20.01
Profiel stomp	SUGs 2-schalig type 2	

Montagekozijnen type: SUG / SUGs 2-schalig type 2 t.b.v. metalstudwanden

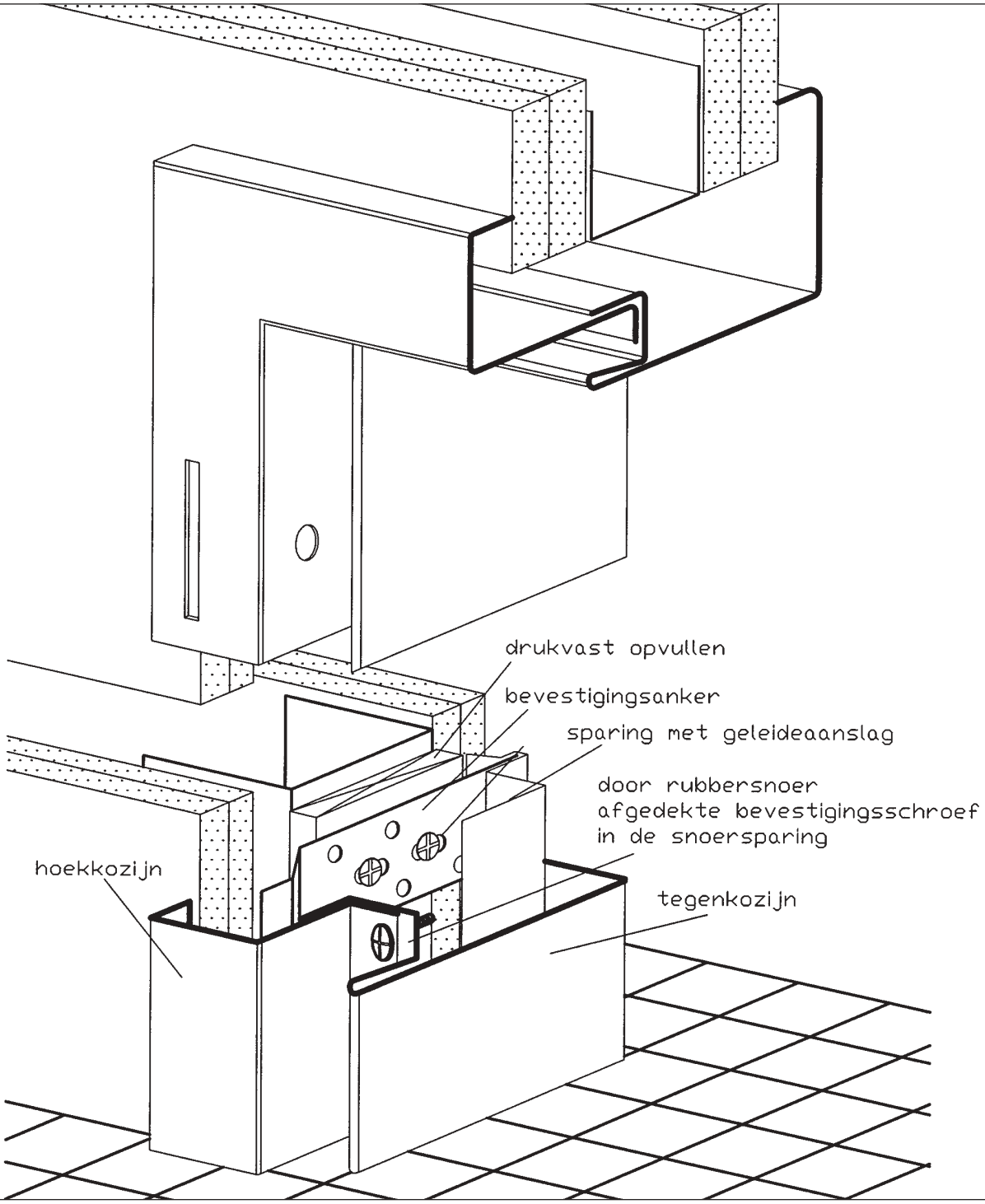

Info: andere maten mogelijk.

Profiel opdek	SUG 2-schalig type 2	5.20.02
Profiel stomp	SUGs 2-schalig type 2	

Montagekozijnen type: SUG / SUGs 2-schalig type 2 t.b.v. muur

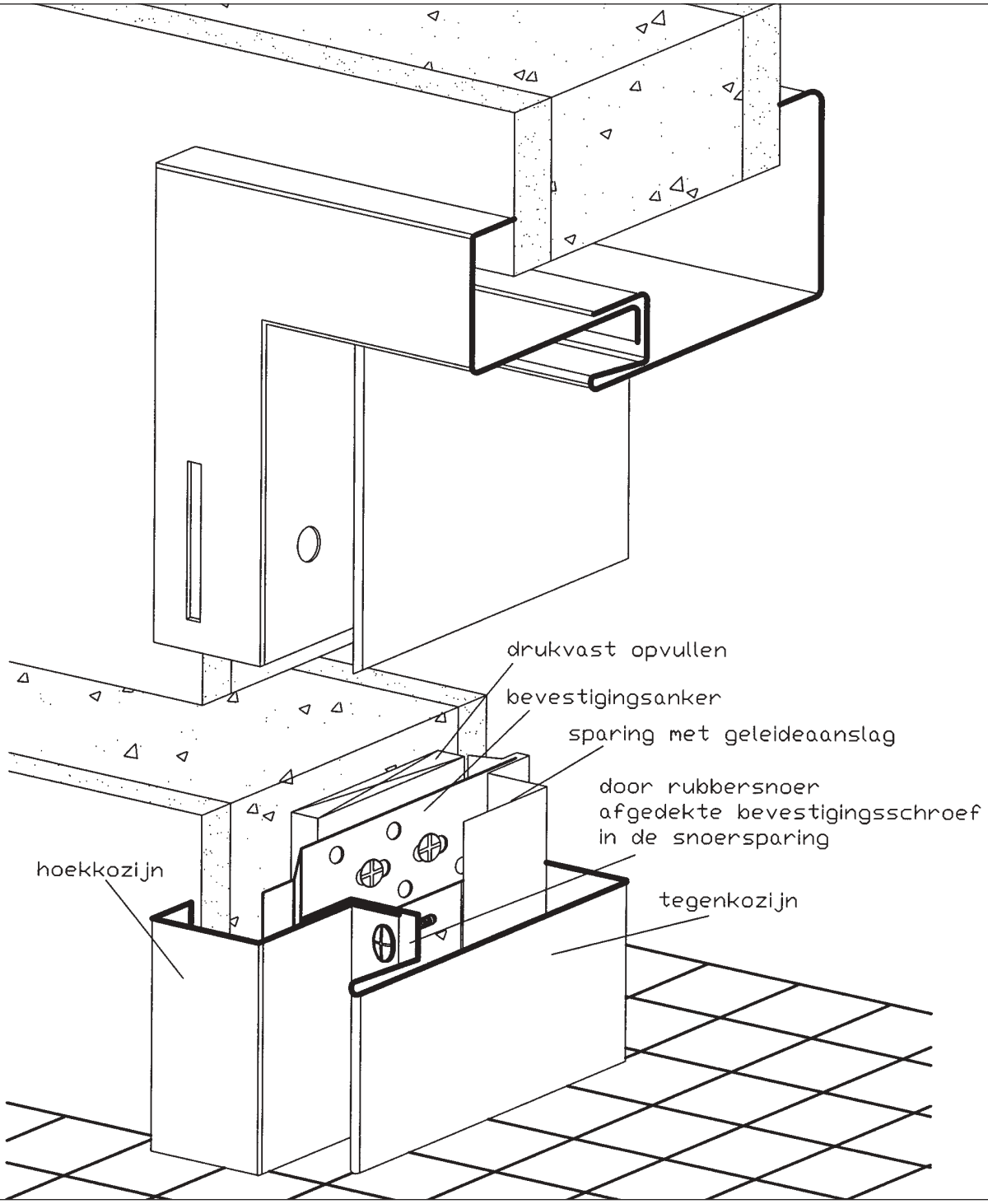

Info: andere maten mogelijk.

Profiel opdek	SUG 2-schalig type 2	5.20.03
Profiel stomp	SUGs 2-schalig type 2	

Montagekozijnen type: SUG / SUGs 2-schalig type 2 t.b.v. metalstudwanden en metselwerk

Sponning kozijn in de wandopening schuiven.

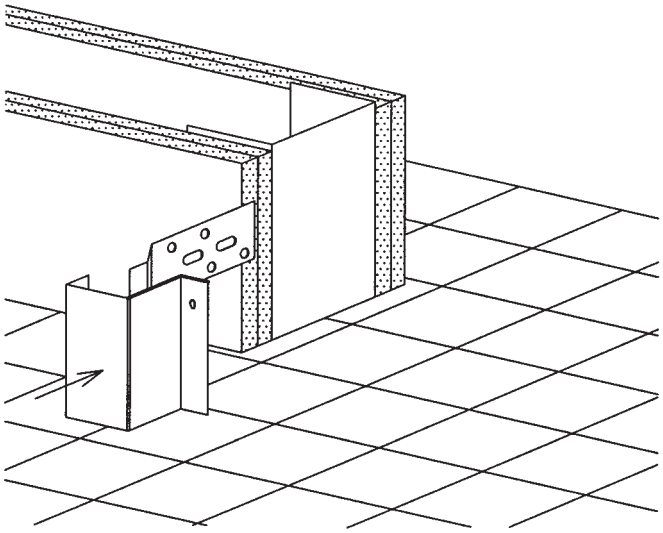

Sponning kozijn met de standaard d.m.v. schroeven vastzetten. Tegenkozijn in de sponning schuiven.

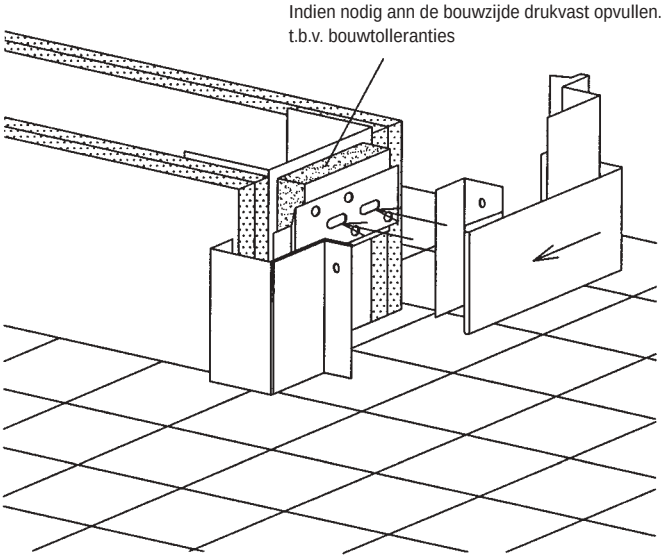

Beide kozijndelen in de sponning vastschroeven.
Nadat de konzijnen zijn afgelakt, dichting plaatsen.

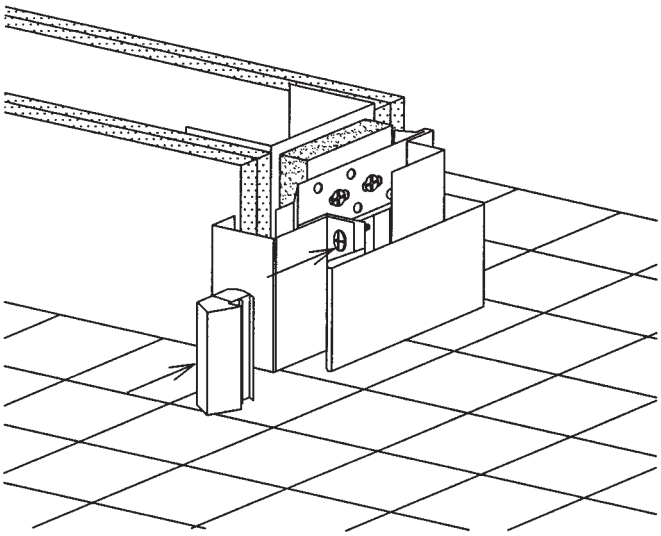

Kant en klare inbouwtoestand op de vloer.

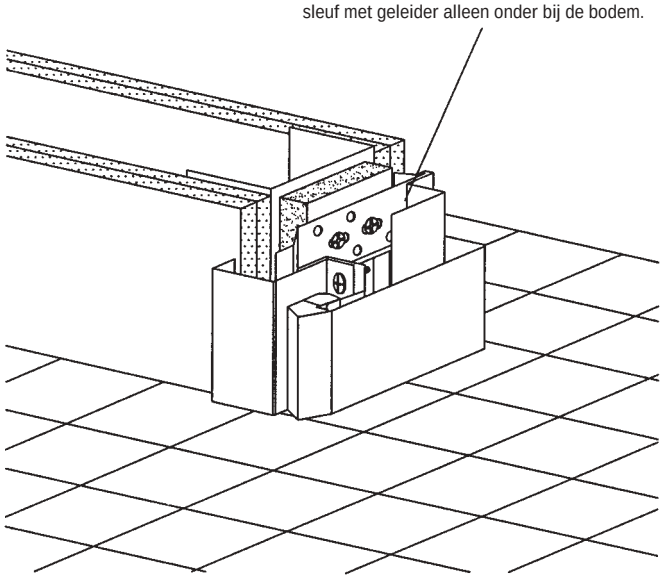

Info: andere maten mogelijk.

Profiel opdek	SUG 2-schalig type 2	5.20.04
Profiel stomp	SUGs 2-schalig type 2	

Inbouwmaten en kozijnbuitenmaten bij montagekozijn type: SUG 2-schalig type 1 + type 2

Inbouwmaten nastelkozijnen (2-schalige kozijnen)

Opdekuitvoeringen	
breedte	hoogte
sponningmaat + 40 mm	sponningmaat + 20 mm
Voorbeeld: deurmaat: 930 x 2115 mm	
sponningmaat: 940 x 2112 mm →	inbouwmaat: 980 x 2132 mm, draainaad: 7 mm

Stompe uitvoering	
breedte	hoogte
sponningmaat + 40 mm	sponningmaat + 20 mm
Voorbeeld: deurmaat: 930 x 2115 mm	
sponningmaat: 930 x 2115 mm →	inbouwmaat: 970 x 2135 mm, draainaad: 0 mm

Kozijnbuitenmaten nastelkozijnen bij een spiegel van 30 mm

Opdekuitvoeringen	
breedte	hoogte
sponningmaat + 60 mm	sponningmaat + 30 mm
Voorbeeld: deurmaat: 930 x 2115 mm	
sponningmaat: 940 x 2112 mm →	kozijnbuitenmaat: 1000 x 2142 mm, draainaad: 7 mm

Stompe uitvoering	
breedte	hoogte
sponningmaat + 60 mm	sponningmaat + 30 mm
Voorbeeld: deurmaat: 930 x 2115 mm	
sponningmaat: 930 x 2115 mm →	kozijnbuitenmaat: 990 x 2145 mm, draainaad: 0 mm

Info: andere maten mogelijk.

Profiel	SUG 2-schalig type 1 + type 2	5.20.05

schuifdeurkozijnen

6

schuifdeurkozijnen voor- en in de wand
t.b.v. metselwerk 6.10

schuifdeurkozijnen voor- en in de wand
t.b.v. metalstudwanden 6.15

systeem Multi 6.20

Schuifdeurkozijn voor de wand.

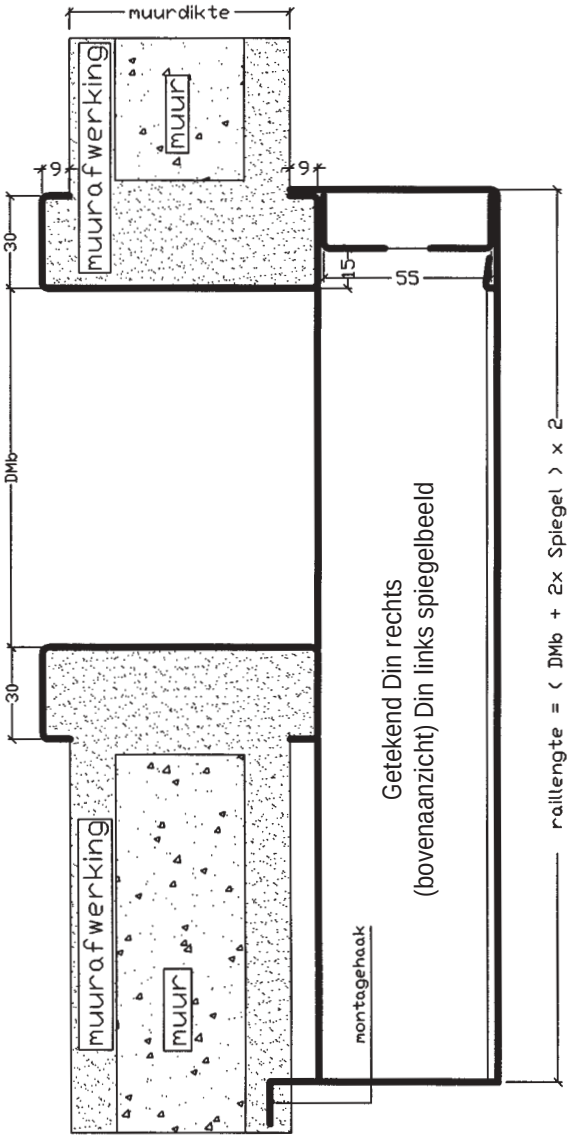

Let op:

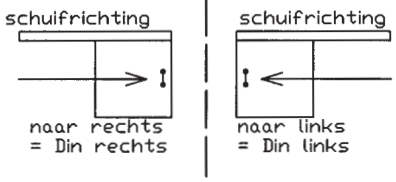

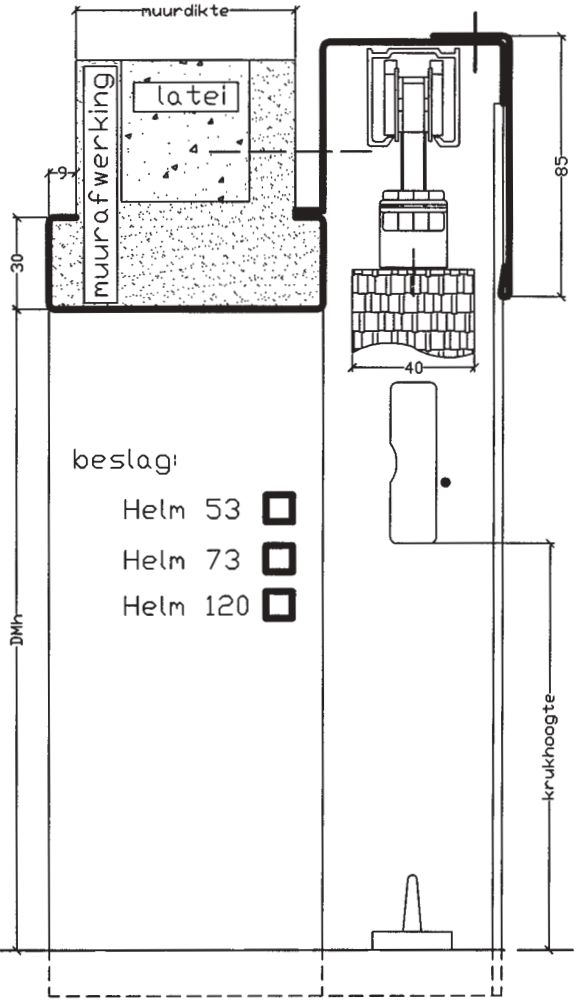

P zonder invloering

met invloering

Info: andere maten mogelijk.
A.u.b. het type beslag of het deurgewicht aangeven.

type: USCHT/A

6.10.01

Schuifdeurkozijn in de wand.

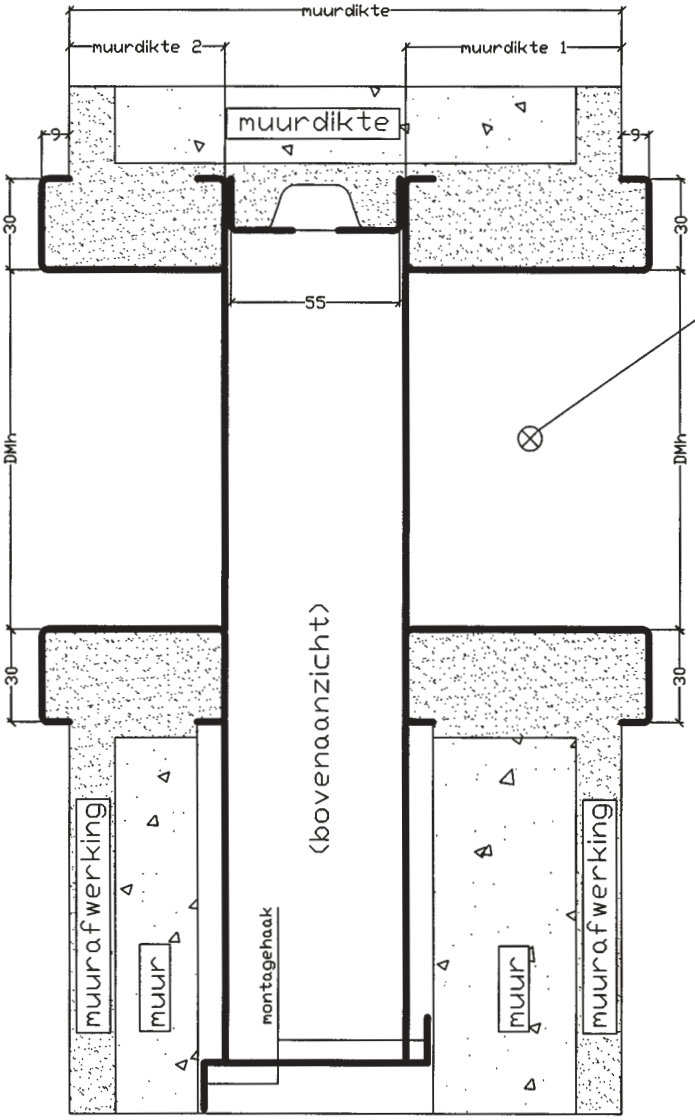

Let op:

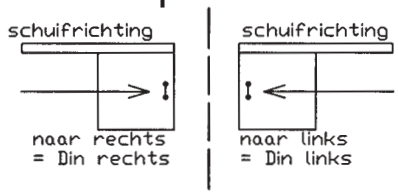

kijkrichting ter bepaling
van de DIN richting

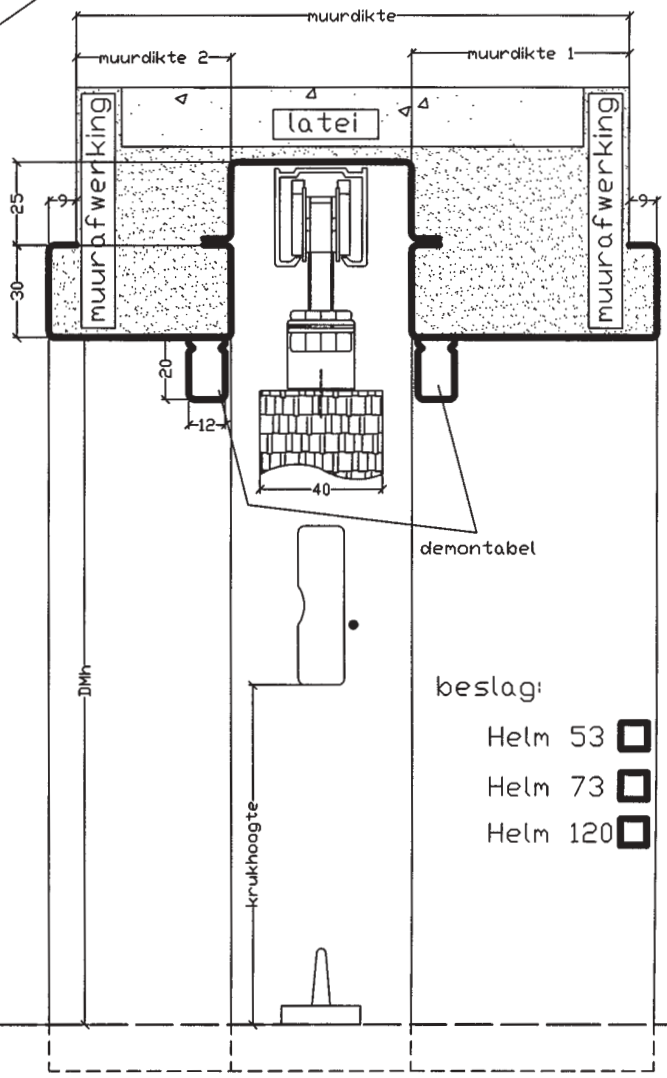

P zonder invloering
met invloering

Info: andere maten mogelijk.
A.u.b. het type beslag of het deurgewicht aangeven.

type: USCHT/I

6.10.02

Schuifdeurkozijn voor de wand.
t.b.v. metalstudwanden

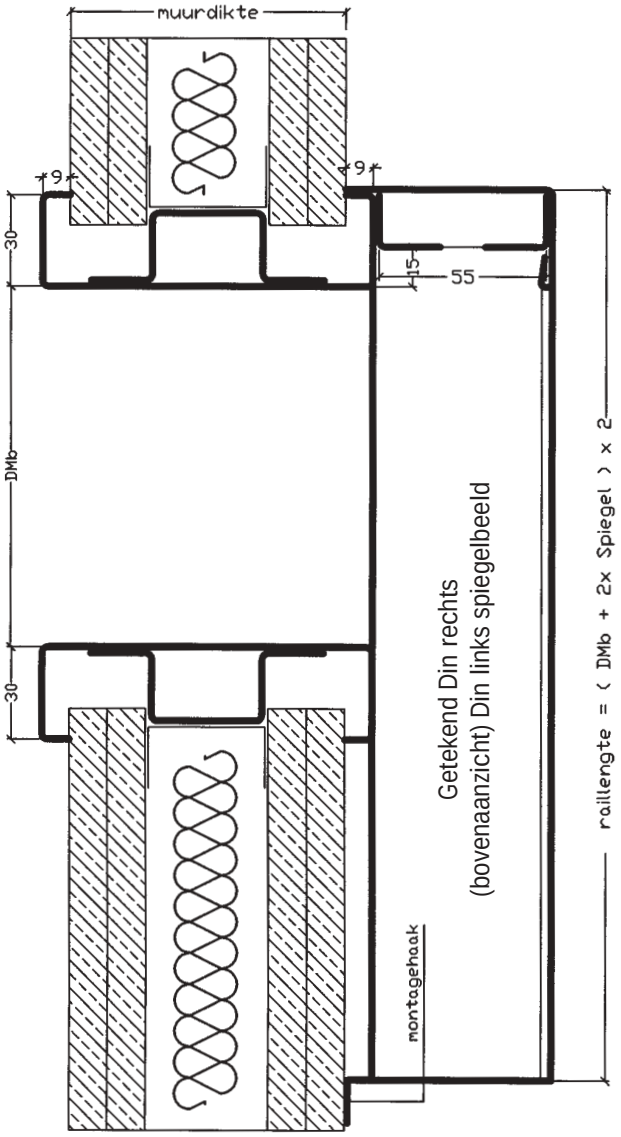

Let op:

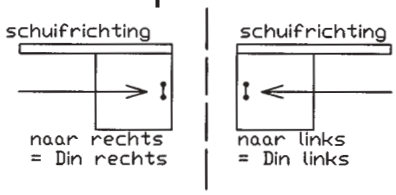

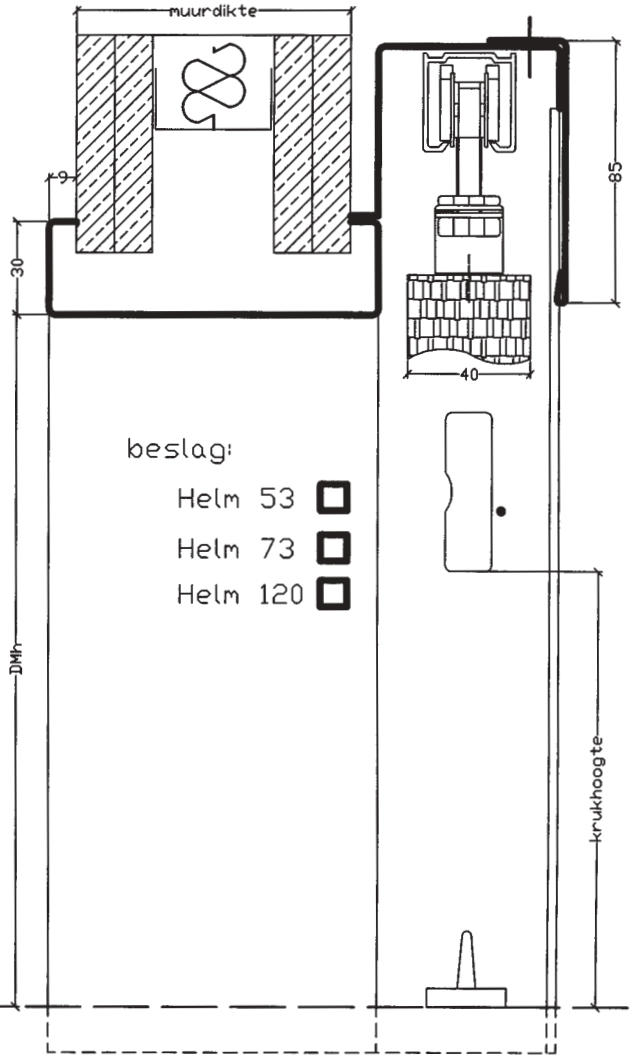

P zonder invloering

met invloering

Info: andere maten mogelijk.
A.u.b. het type beslag of het deurgewicht aangeven.

type: USCHT/A

6.15.01

Schuifdeurkozijn in de wand.
t.b.v. metalstudwanden

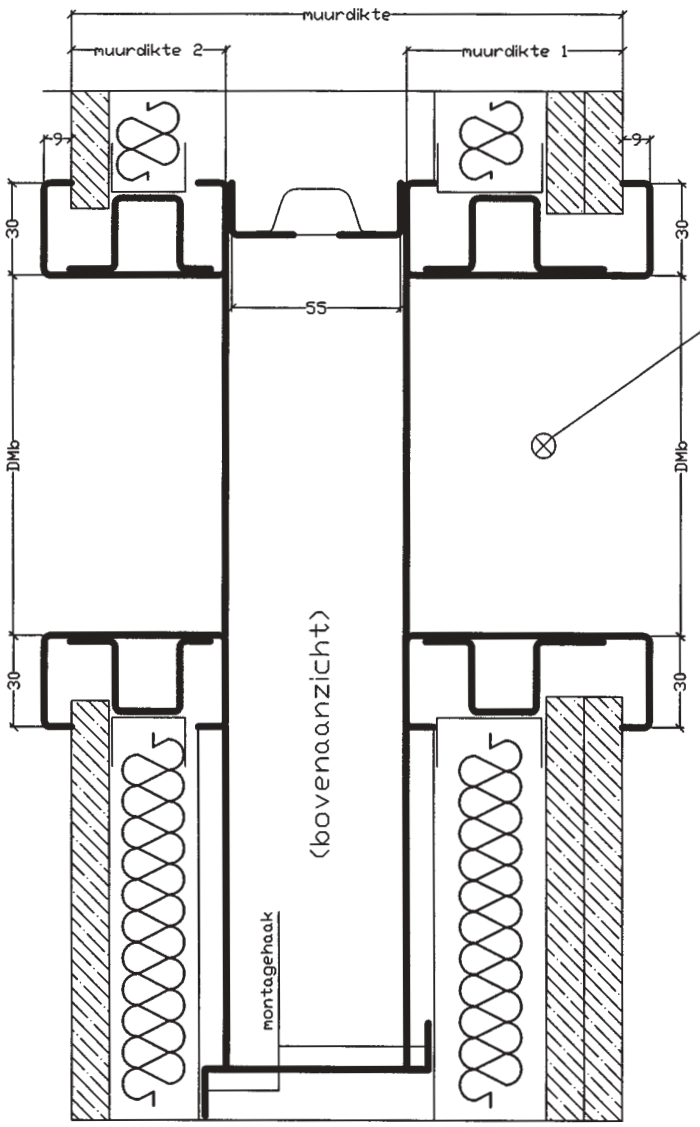

Let op:

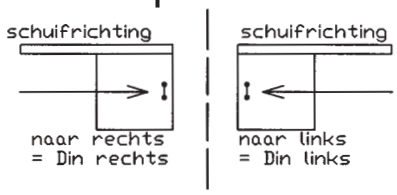

kijkrichting ter bepaling
van de DIN richting

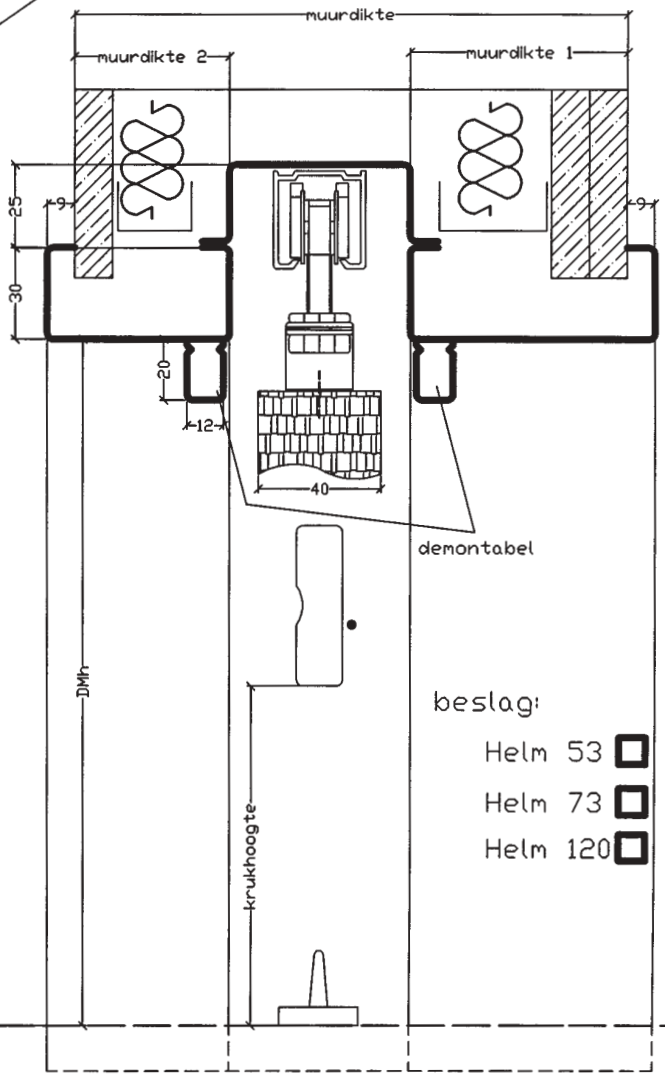

P zonder invloering
met invloering

Info: andere maten mogelijk.
A.u.b. het type beslag of het deurgewicht aangeven.

type: USCHT/I

6.15.02

Schuifdeurkozijn in de wand.
t.b.v. metalstudwanden

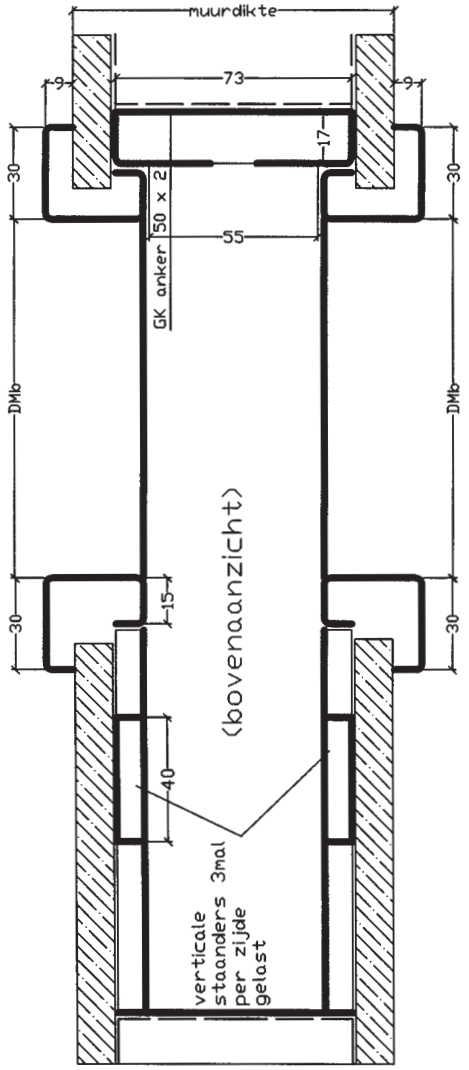

beslag:

- Helm 53
- Helm 73
- Helm 120

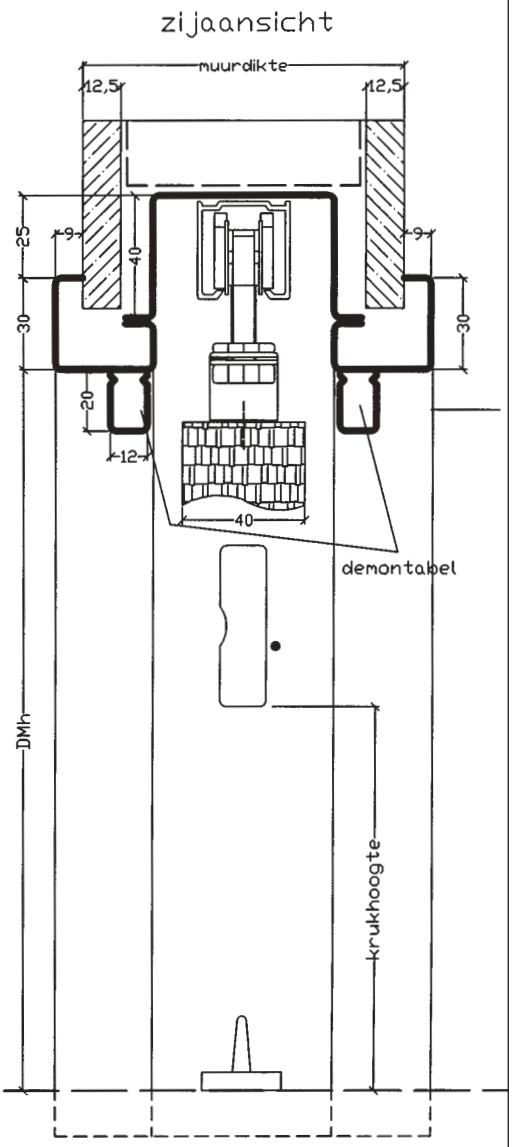

P zonder invloering
met invloering

Info: andere maten mogelijk.
A.u.b. het type beslag of het deurgewicht aangeven.

type: USCHT/I Multi

6.20.01

kozijnen met bovenlicht en/of zijlicht

7

kozijnen met bovenlicht 7.10

kozijnen met bovenlicht en zijlicht 7.15

Bovenlicht met tussenkalf, voorzien van stalen kliklijsten, t.b.v. glas of andere vullingen.

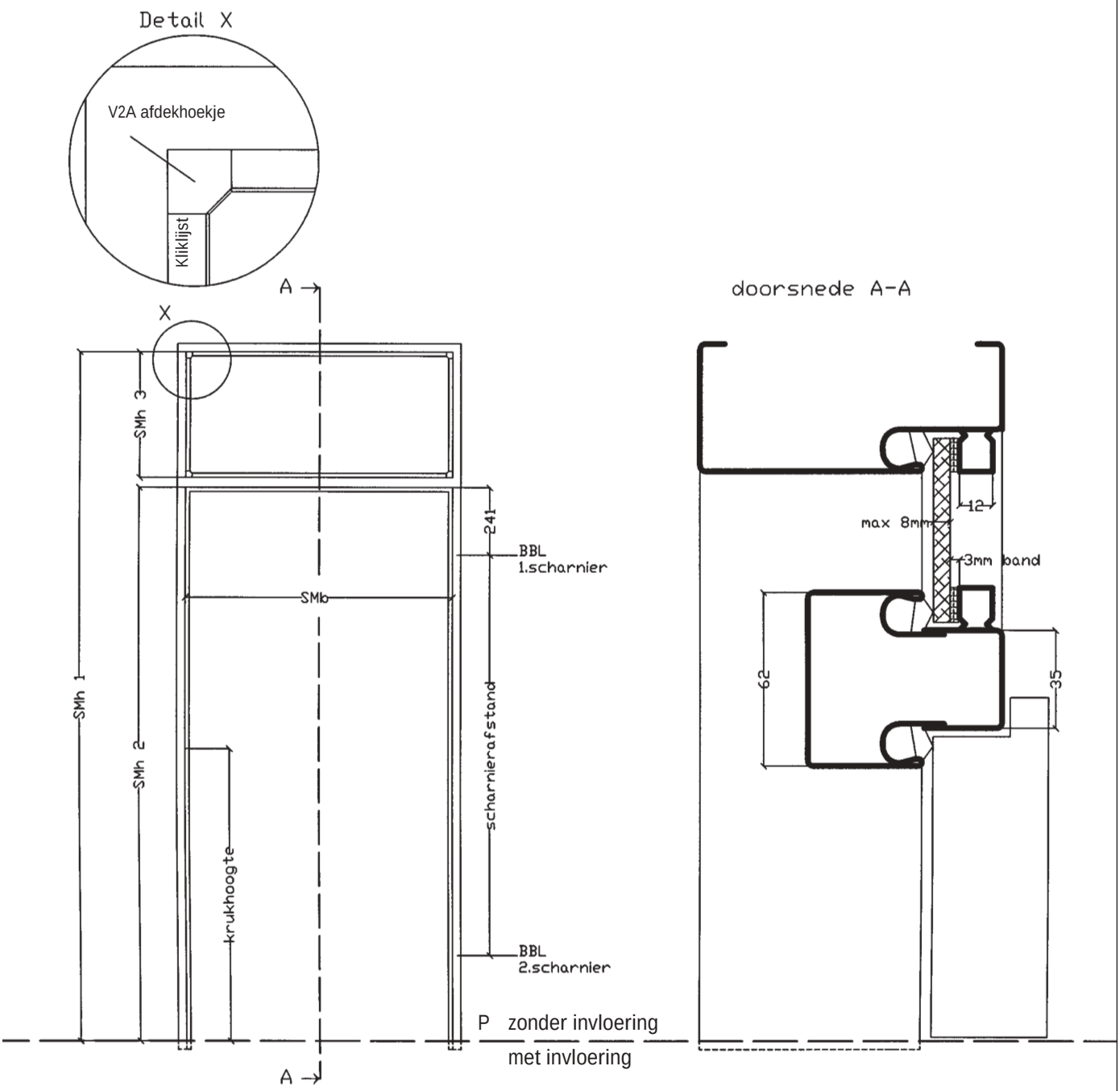

Info: andere profieluitvoeringen mogelijk.
Glas en band aan de muurzijde.
Andere tussenkalfuitvoeringen mogelijk.

opdek type:	SUGO = (profiel met gelijke spiegel)	7.10.01
stomp type:	SUGsO = (profiel met gelijke spiegel)	

Bovenlicht met tussenkalf en voorbereiding voor montage t.b.v. een bovenpaneel.

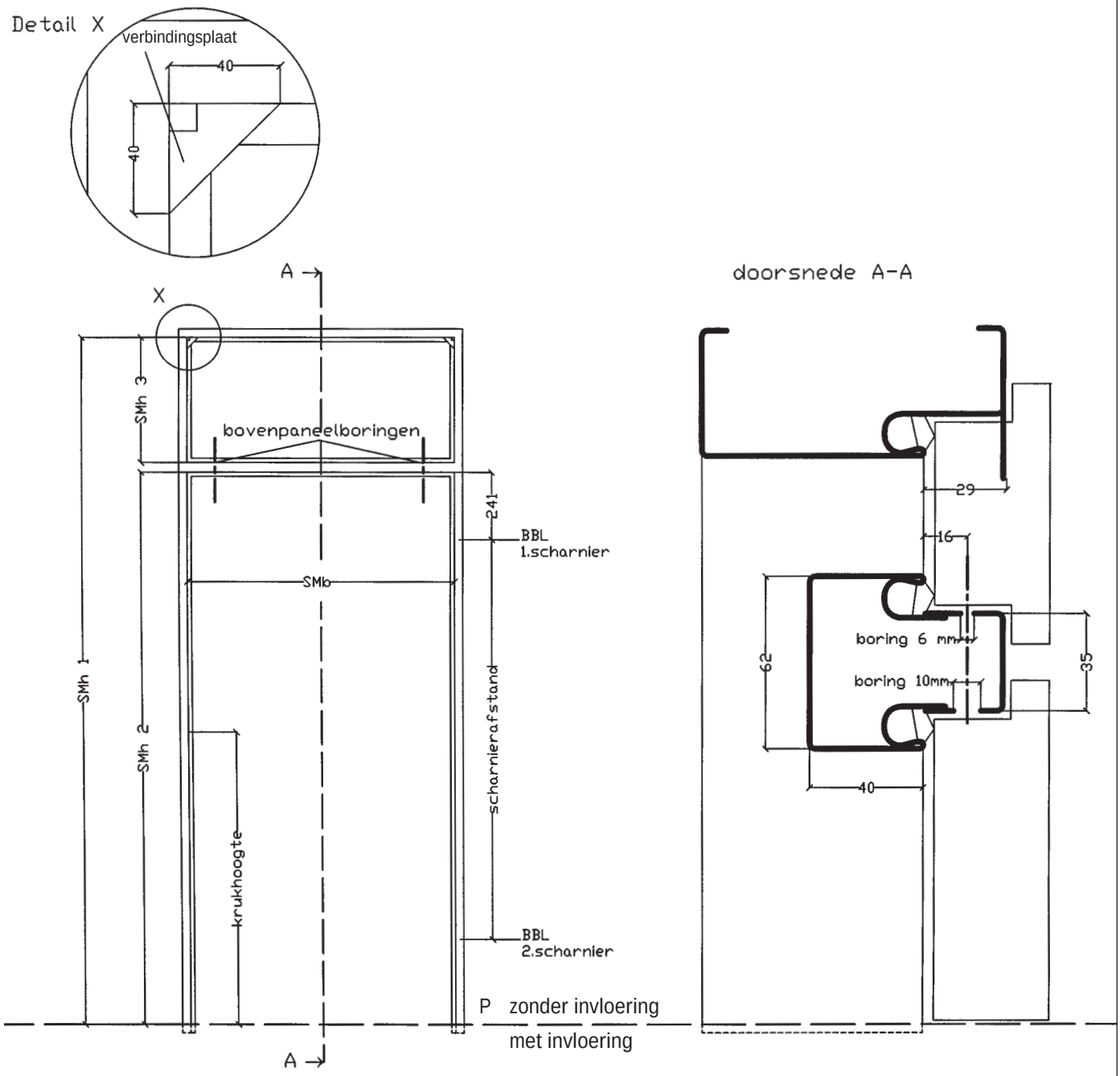

Info: andere profieluitvoeringen mogelijk.
Bovenpaneelbevestiging door het tussenkalf.
Andere tussenkalfuitvoeringen mogelijk.

opdek type:	SUGO = (profiel met gelijke spiegel)	7.10.02

Kozijn t.b.v. bovenpaneel en hun koppeling, d.m.v. verbindingsplaat alsmede de paneeldrager, t.b.v. opdekdeuren.

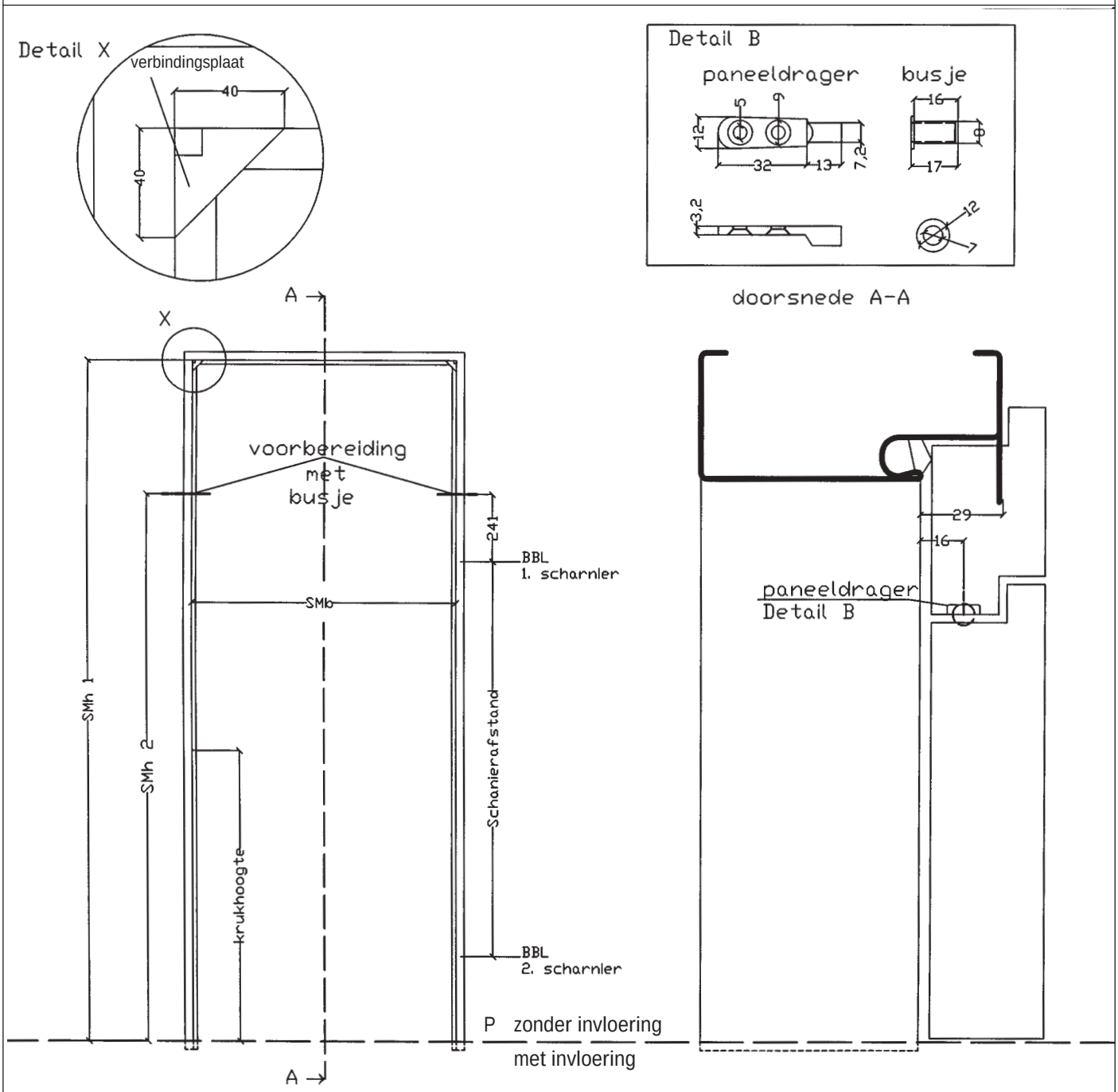

Info: andere profieluitvoeringen mogelijk.
Bovenpaneelbevestiging door verbindingsplaat en paneeldrager.
Andere tussenkalfuitvoeringen mogelijk.

opdek type: SUGO	7.10.03

Bovenlicht met tussenkalf en voorbereiding t.b.v. montage van een bovenpaneel.

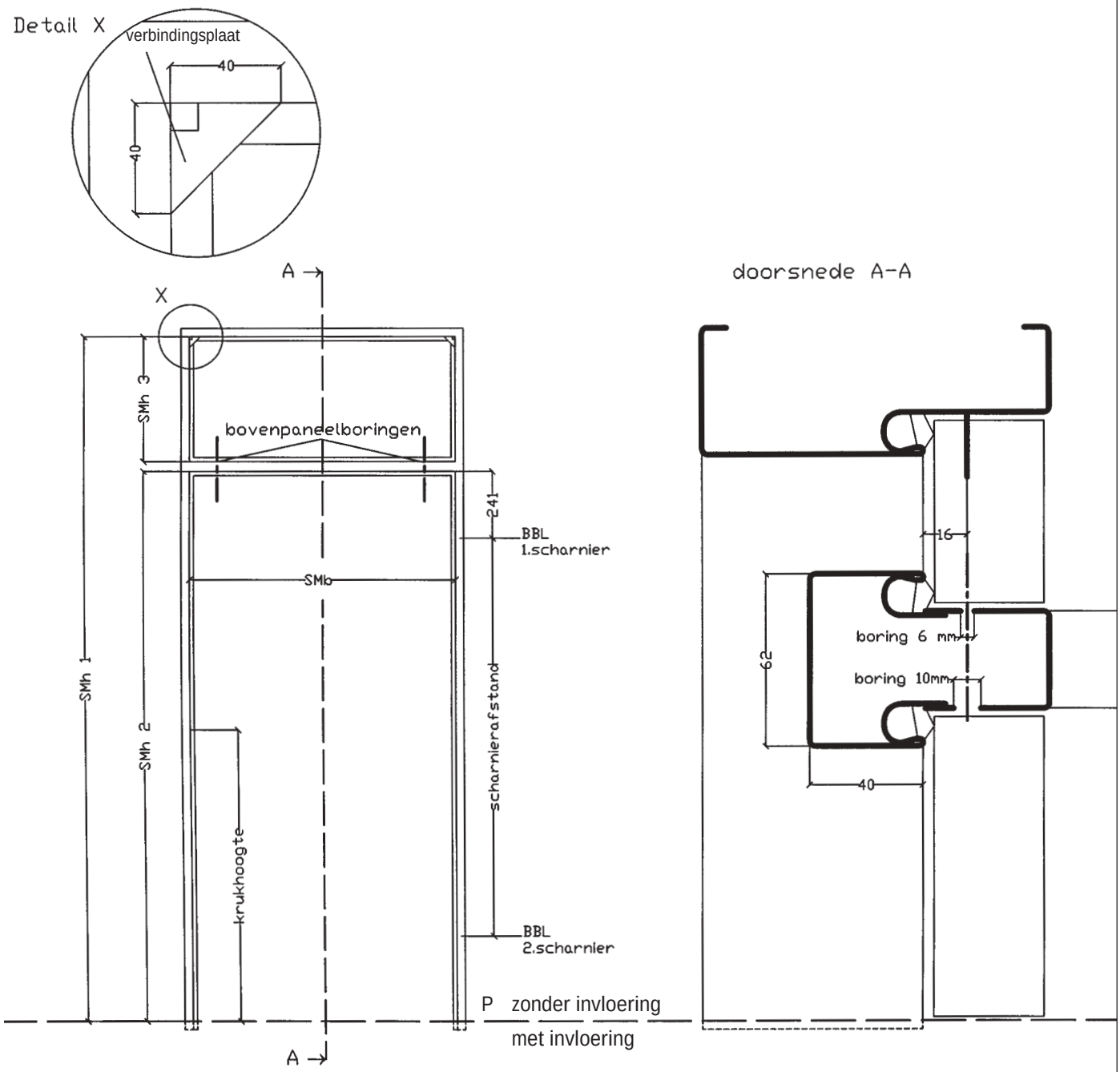

Info: andere profieluitvoeringen mogelijk.
Bovenpaneelbevestiging door het tussenkalf.
Andere tussenkalfuitvoeringen mogelijk.

stomp type:	SUGsO = (profiel met gelijke spiegel)	7.10.04

Kozijn t.b.v. bovenpaneel en hun koppeling, d.m.v. verbindingsplaat alsmede de paneeldrager, t.b.v. stompe deuren.

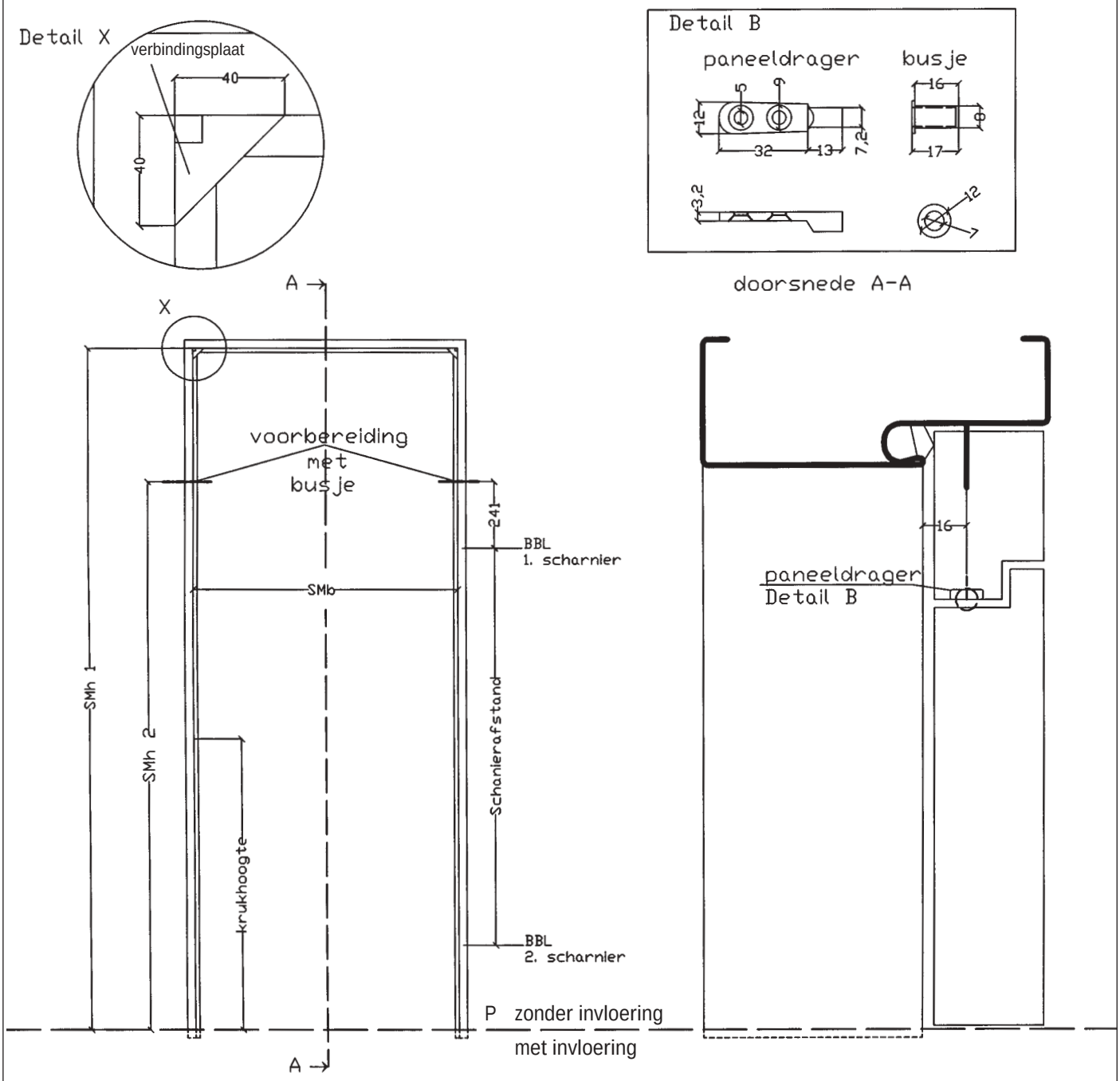

Info: andere profieluitvoeringen mogelijk.
Bovenpaneelbevestiging door verbindingsplaat en paneeldrager.
Andere tussenkalfuitvoeringen mogelijk.

stomp type:	SUGsO = (profiel met gelijke spiegel)	7.10.05

Kozijn met bovenlicht en zijlicht (zijlicht zonder tussenkalven) met tussenkalf, stalen kliklijsten, t.b.v. glas of andere vullingen.

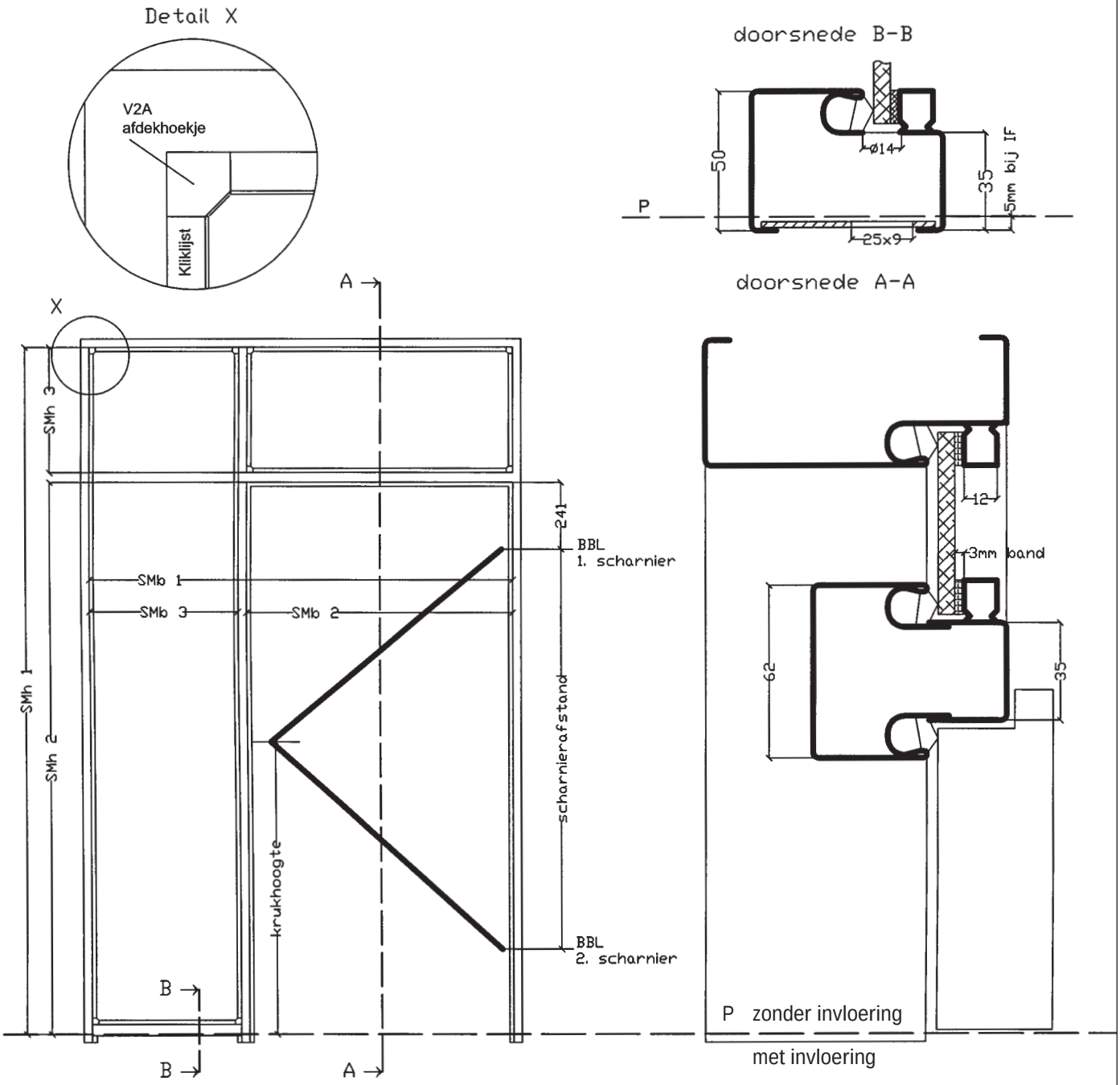

Info: andere profieluitvoeringen mogelijk.
Glas en band aan de muurzijde.
Andere tussenkalfuitvoeringen mogelijk.

opdek type:	SUGO-ST = (profiel met gelijke spiegel)	7.15.01

Kozijn met bovenlicht en zijlicht (zijlicht is deurhoog) met tussenkalf, stalen kliklijsten, t.b.v. glas of andere vullingen.

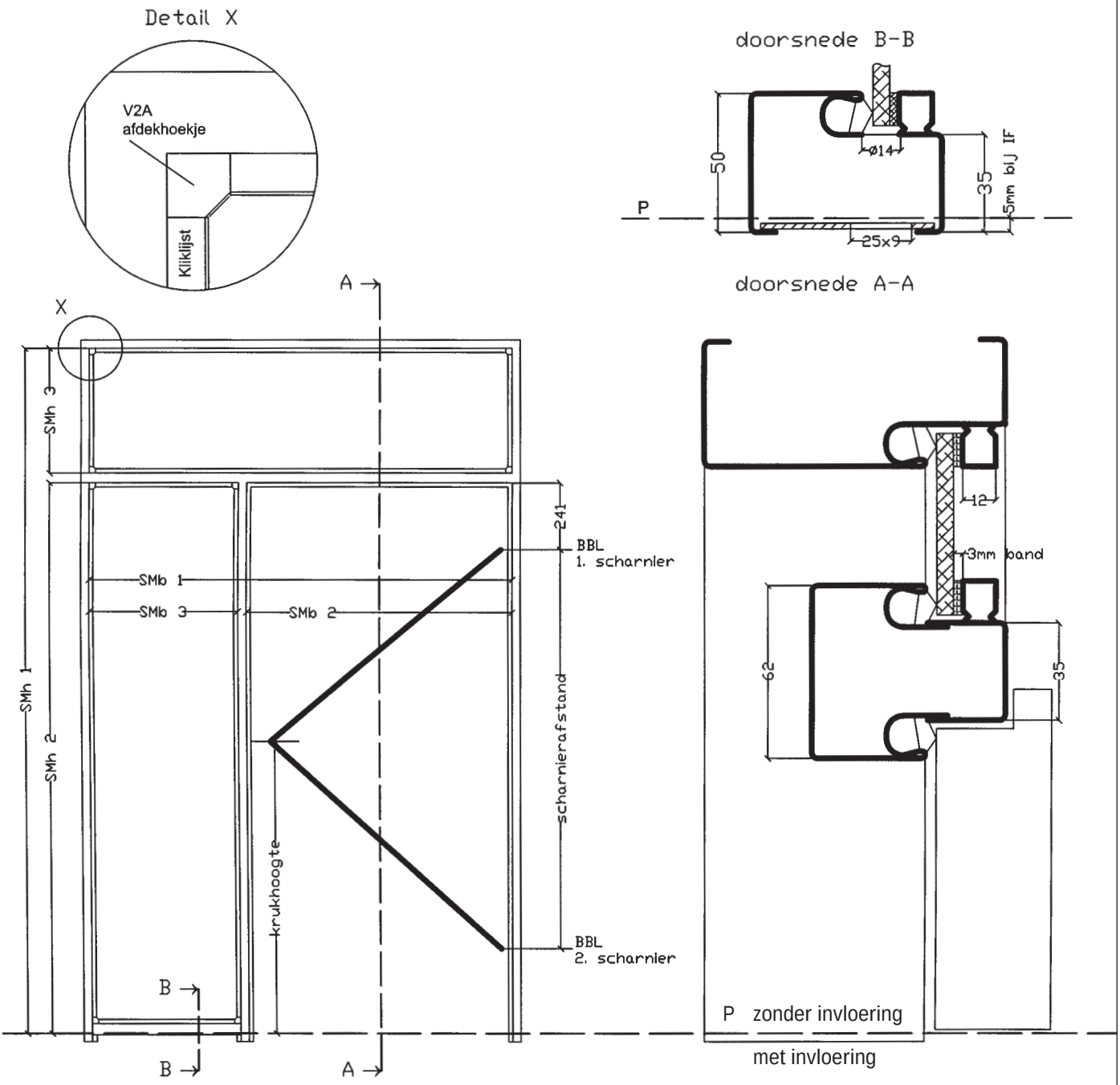

Info: andere profieluitvoeringen mogelijk.
Glas en band aan de muurzijde.
Andere tussenkalfuitvoeringen mogelijk.

opdek type:	SUGO-ST = (profiel met gelijke spiegel)	7.15.02

Wulf kozijnen

tussenkalven

stalen tussenkalven

8

8.10

Tussenkalfuitvoeringen t.b.v. bovenlichten, kozijn met zijlicht, ramen en diverse combinaties

standaard opdek

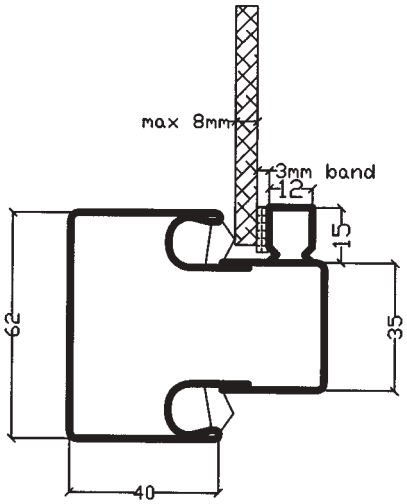

standaard stomp

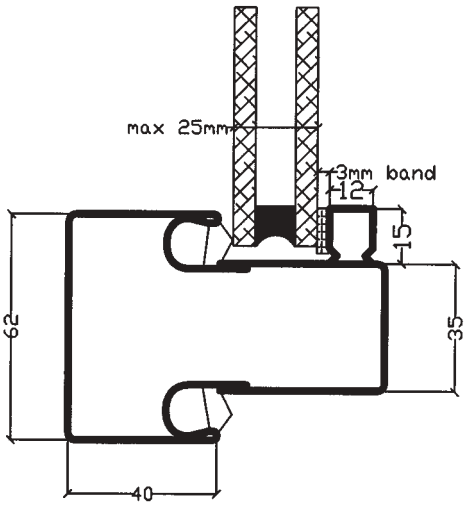

standaard opdek
met afdekprofiel

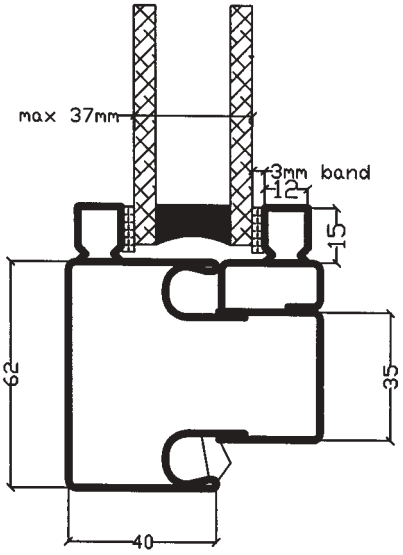

standaard stomp
met afdekprofiel

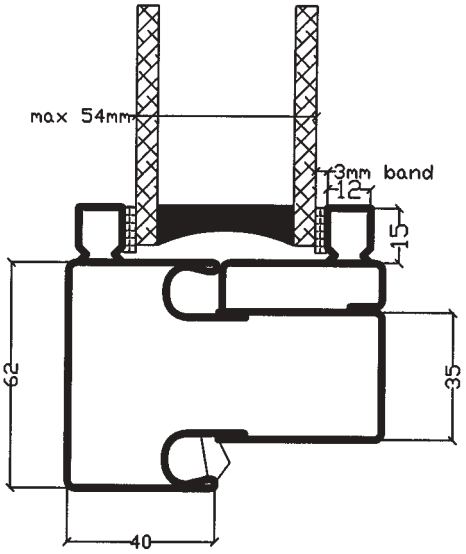

Info: andere maten mogelijk.
A.u.b. de glas- of vullingsdikte aangeven.

Tussenkalfuitvoeringen t.b.v. bovenlichten, kozijn met zijlicht, ramen en diverse combinaties

standaard opdek
vlakke uitvoering

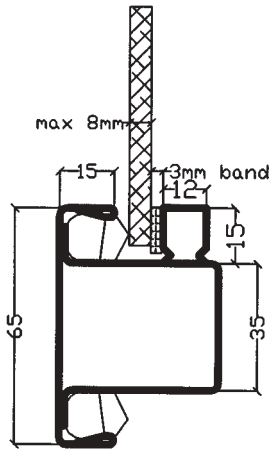

standaard stomp
vlakke uitvoering

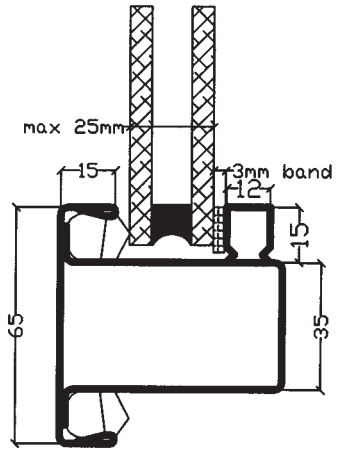

standaard opdek
sponningdiepte

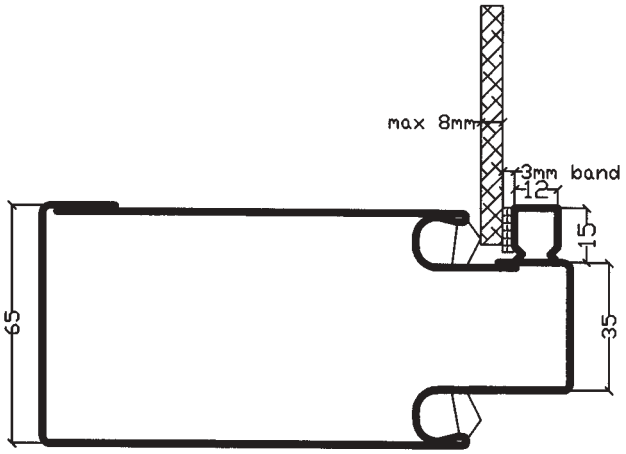

standaard stomp
sponningdiepte

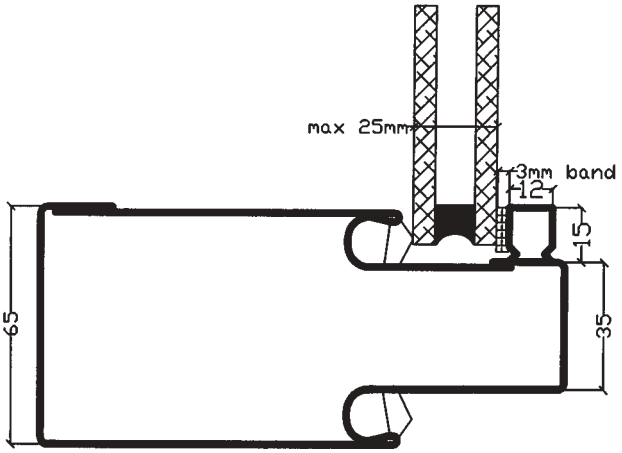

Info: andere maten mogelijk.
A.u.b. de glas- of vullingsdikte aangeven.

8.10.02

Tussenkalfuitvoeringen t.b.v. bovenlichten, kozijn met zijlicht, ramen en diverse combinaties

standaard opdek
sponningdiepte t.b.v. dubbele vulling

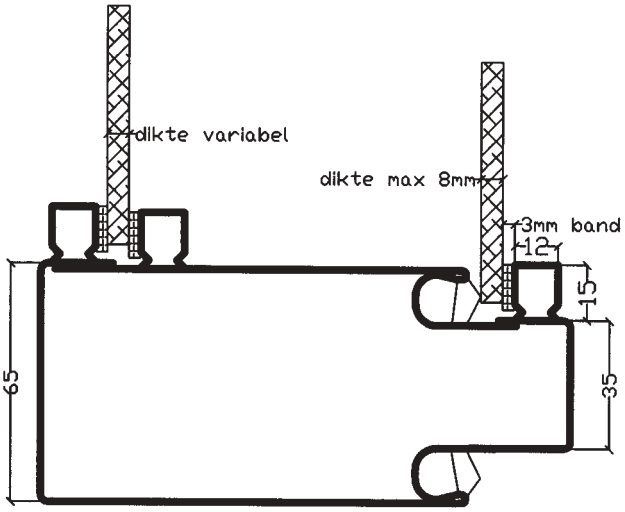

standaard stomp
sponningdiepte t.b.v. dubbele vulling

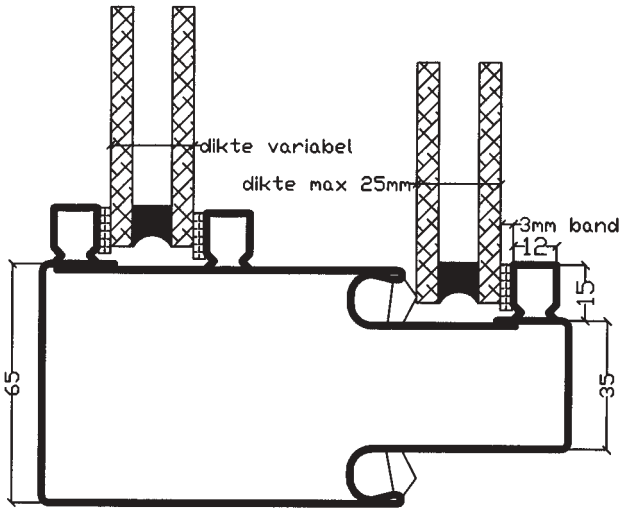

standaard opdek,
dubbele sponning met afdekprofiel

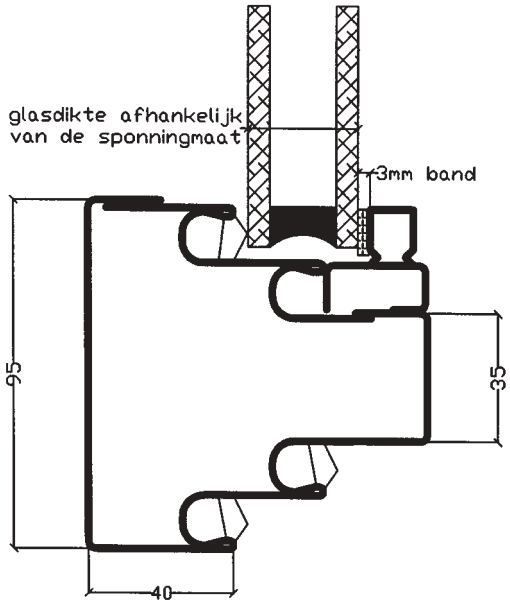

standaard stomp,
dubbele sponning met afdekprofiel

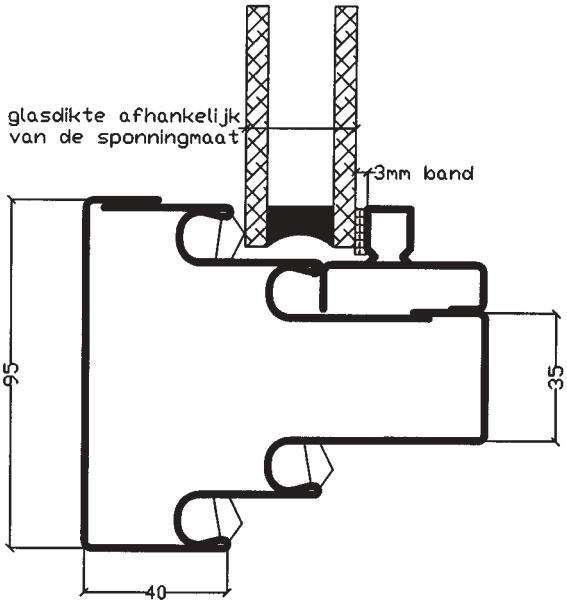

Info: andere maten mogelijk.
A.u.b. de glas- of vullingsdikte aangeven.

8.10.03

Wulf kozijnen

voorbereiding t.b.v. deurdranger

standaard systemen

9

9.10

Deurdrangervoorziening

Hersteller	type	A	B	C	
				opdek	stomp
Dorma	TS 92/93	150 mm	428,5 mm	23 mm	20 mm
	TS 70/73/83/89 F	210 mm	45 mm	23 mm	20 mm
GEZE	TS 3000/5000/5500	98 mm	428,5 mm	23 mm	20 mm
	TS 2000/4000/4500	210 mm	45 mm	23 mm	20 mm
BKS	730	120 mm	428,5 mm	23 mm	20 mm
ESB	TS 61/61 EFR	98 mm	428,5 mm	23 mm	20 mm
	TS 41	210 mm	45 mm	23 mm	20 mm
GU	330	210 mm	45 mm	23 mm	20 mm

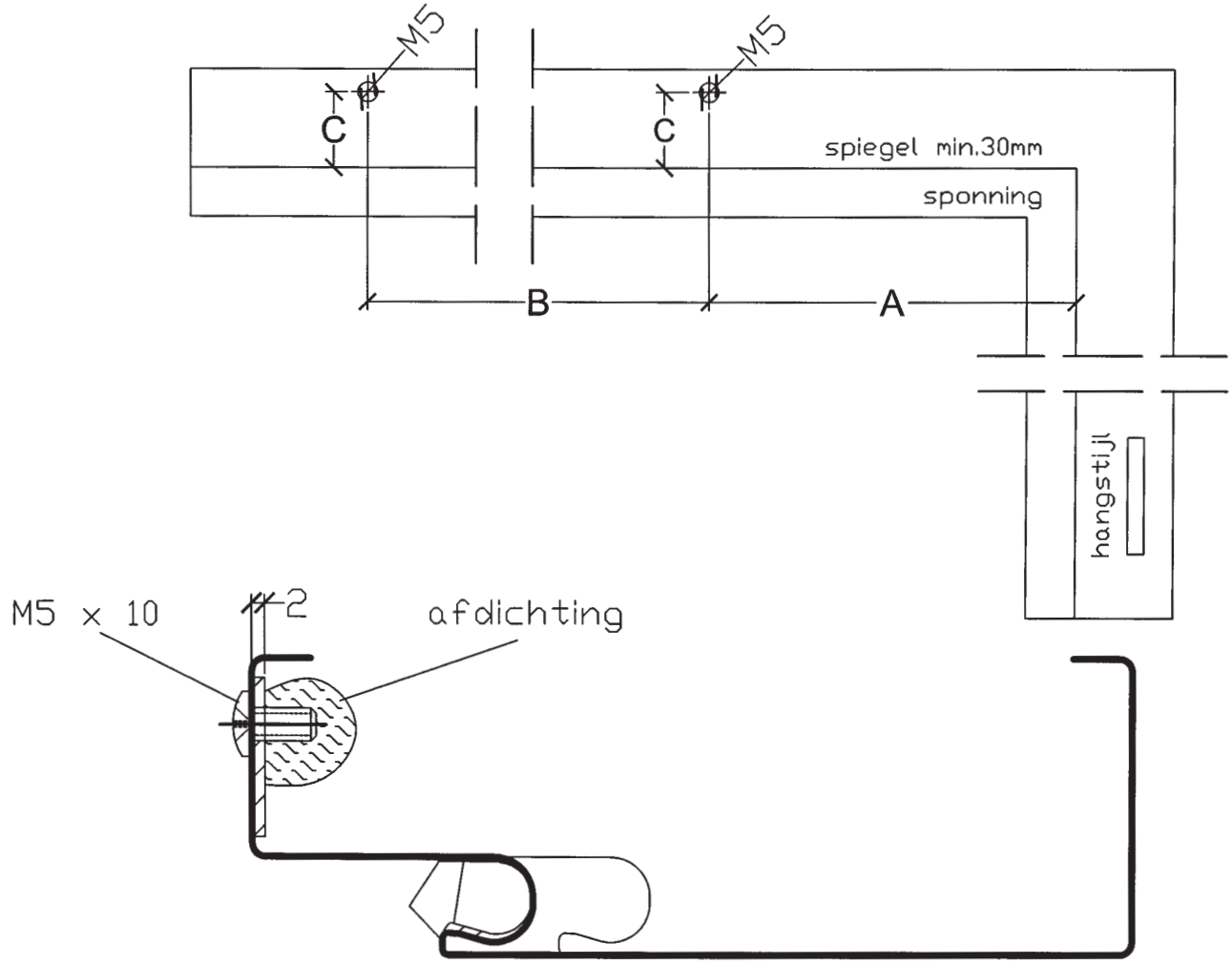

Info: bevestigingsgaten t.b.v. deurdranger kunnen worden voorgeboord.

versterking voor dranger

9.10.01

Wulf kozijnen

voorbereiding t.b.v. scharnieren

standaard systemen

10

10.10

Voorbereidingen t.b.v. scharnieren

inbouwmaat hoogte vanaf – tot	1625-1749	1750-1874	1875-2125	2126-2250	2251-2375	2376-2500
SMh vanaf – tot	1608-1732	1733-1857	1858-2108	2109-2233	2234-2358	2359-2483
positionering scharnier BBL 1	241	241	241	241	241	241
scharnierafstand BBL 2	1185	1310	1435	1560	1685	1810

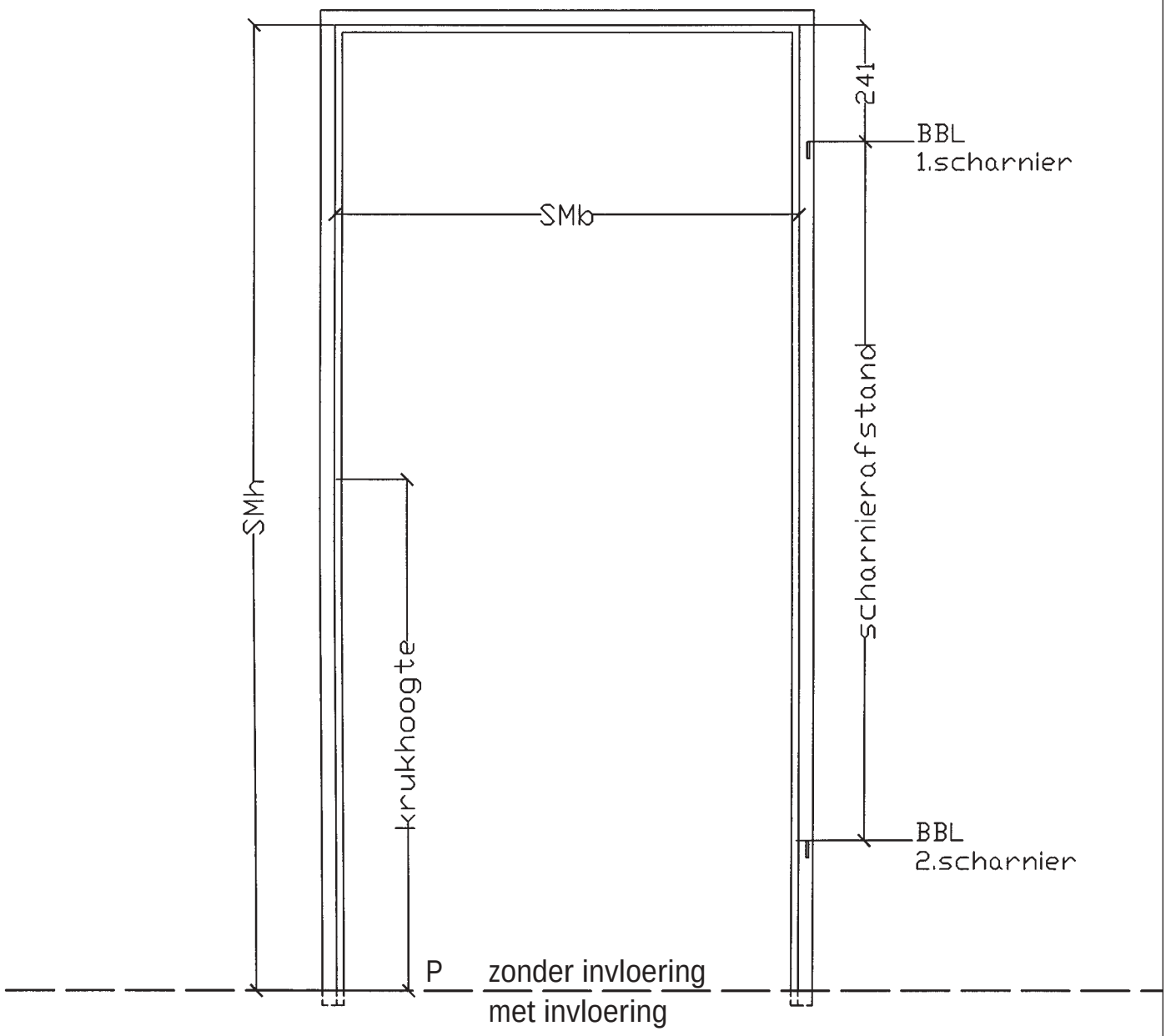

Info: andere maten mogelijk.

10.10.01

Voorbereidingen t.b.v. scharnieren

inbouwmaat hoogte vanaf – tot	1625-1749	1750-1874	1875-2125	2126-2250	2251-2375	2376-2500
SMh vanaf – tot	1608-1732	1733-1857	1858-2108	2109-2233	2234-2358	2359-2483
positionering scharnier BBL 1/3	241/250	241/250	241/250	241/250	241/250	241/250
scharnierafstand BBL 2	1185	1310	1435	1560	1685	1810

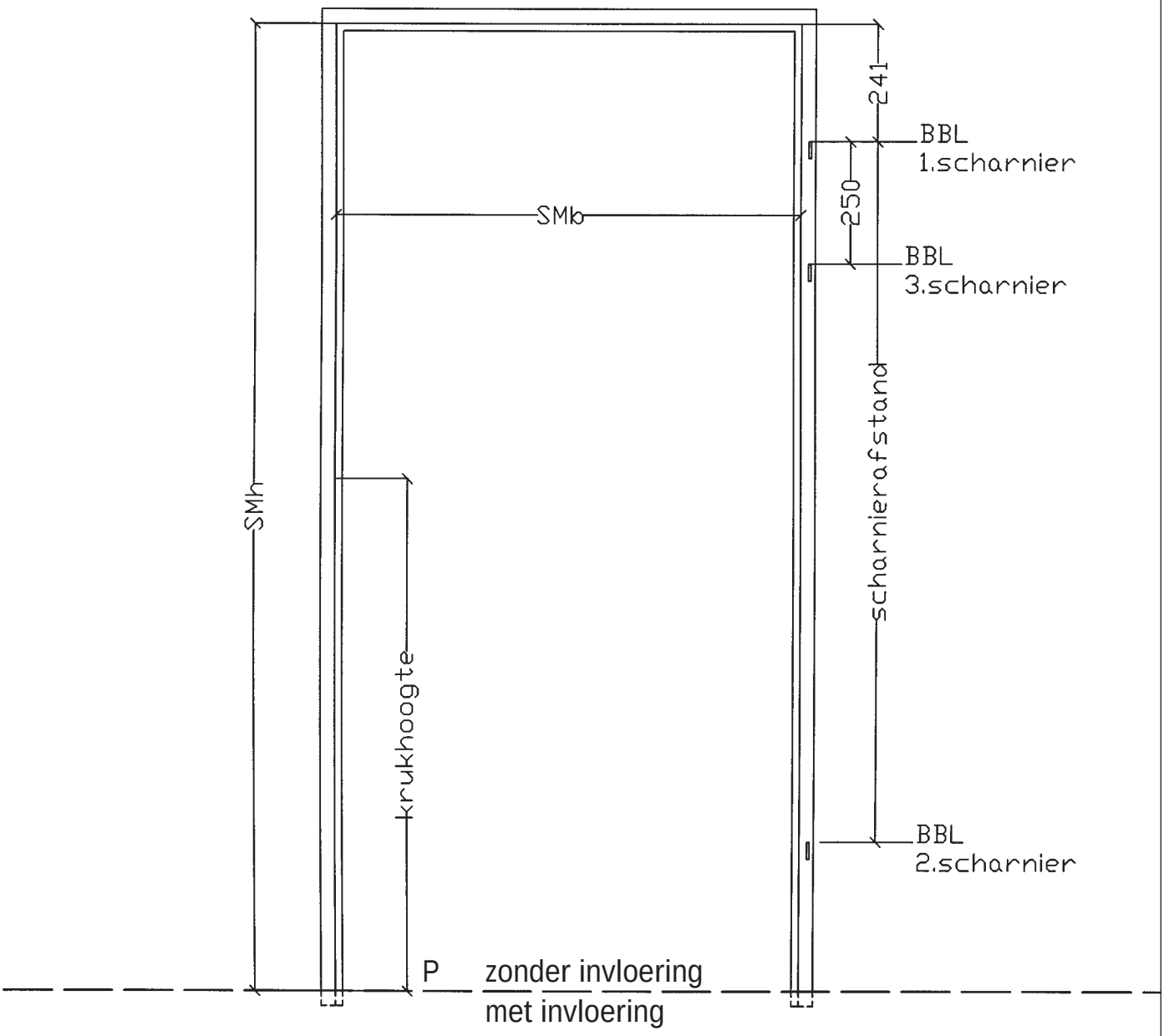

Info: andere maten mogelijk.

10.10.02

Voorbereidingen t.b.v. scharnieren

inbouwmaat hoogte vanaf – tot	1625-1749	1750-1874	1875-2125	2126-2250	2251-2375	2376-2500
SMh vanaf – tot	1608-1732	1733-1857	1858-2108	2109-2233	2234-2358	2359-2483
positionering scharnier BBL 1	241	241	241	241	241	241
scharnierafstand BBL 2	1185	1310	1435	1560	1685	1810

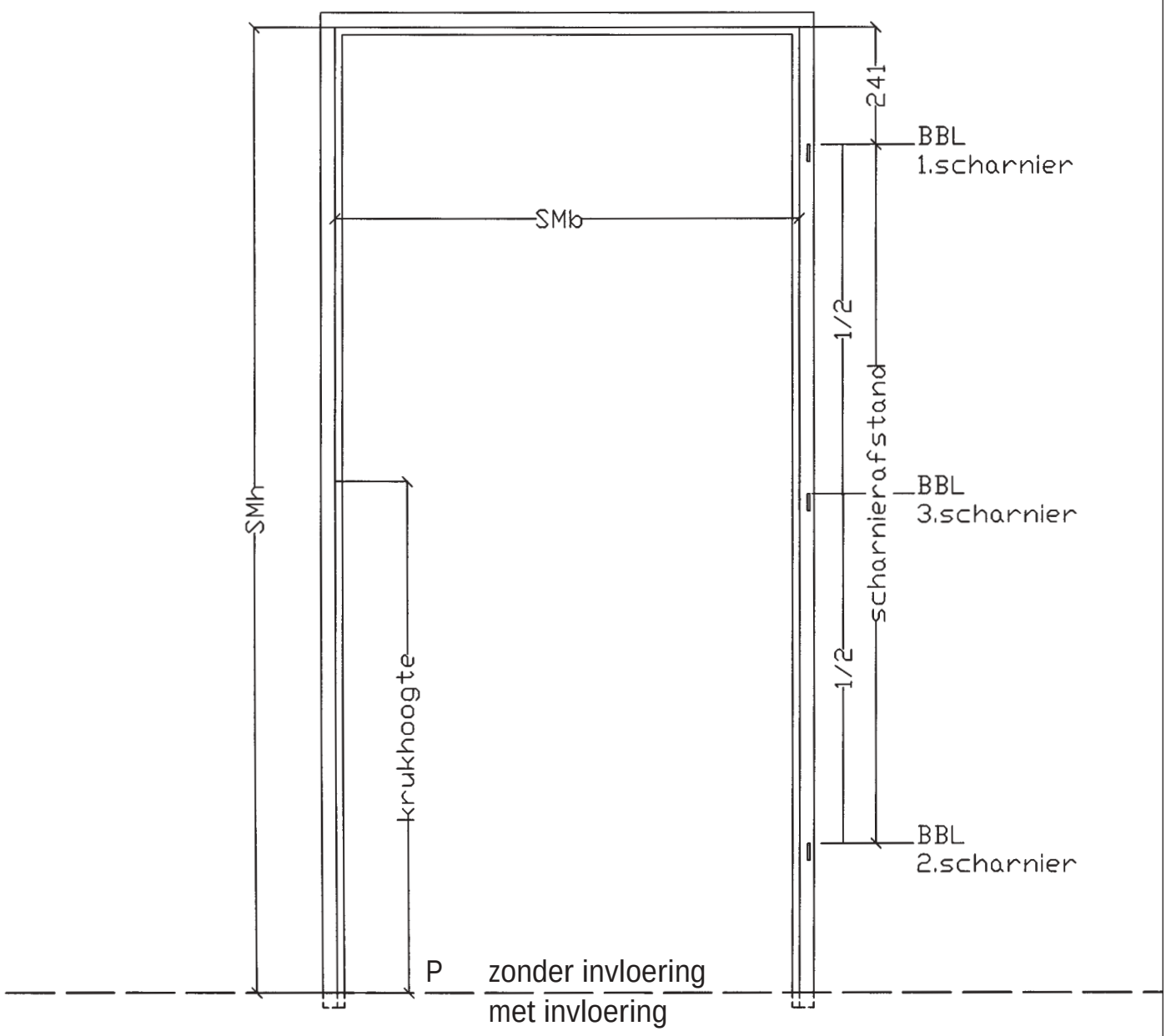

Info: andere maten mogelijk.

10.10.03

Wulf kozijnen

slottypen

11

standaard slottypen 11.10

voorziening voor kantschuif 11.15

Schoogaten bij opdekkozijnen en stompe kozijnen voor Nemef 600 en Lips 2400

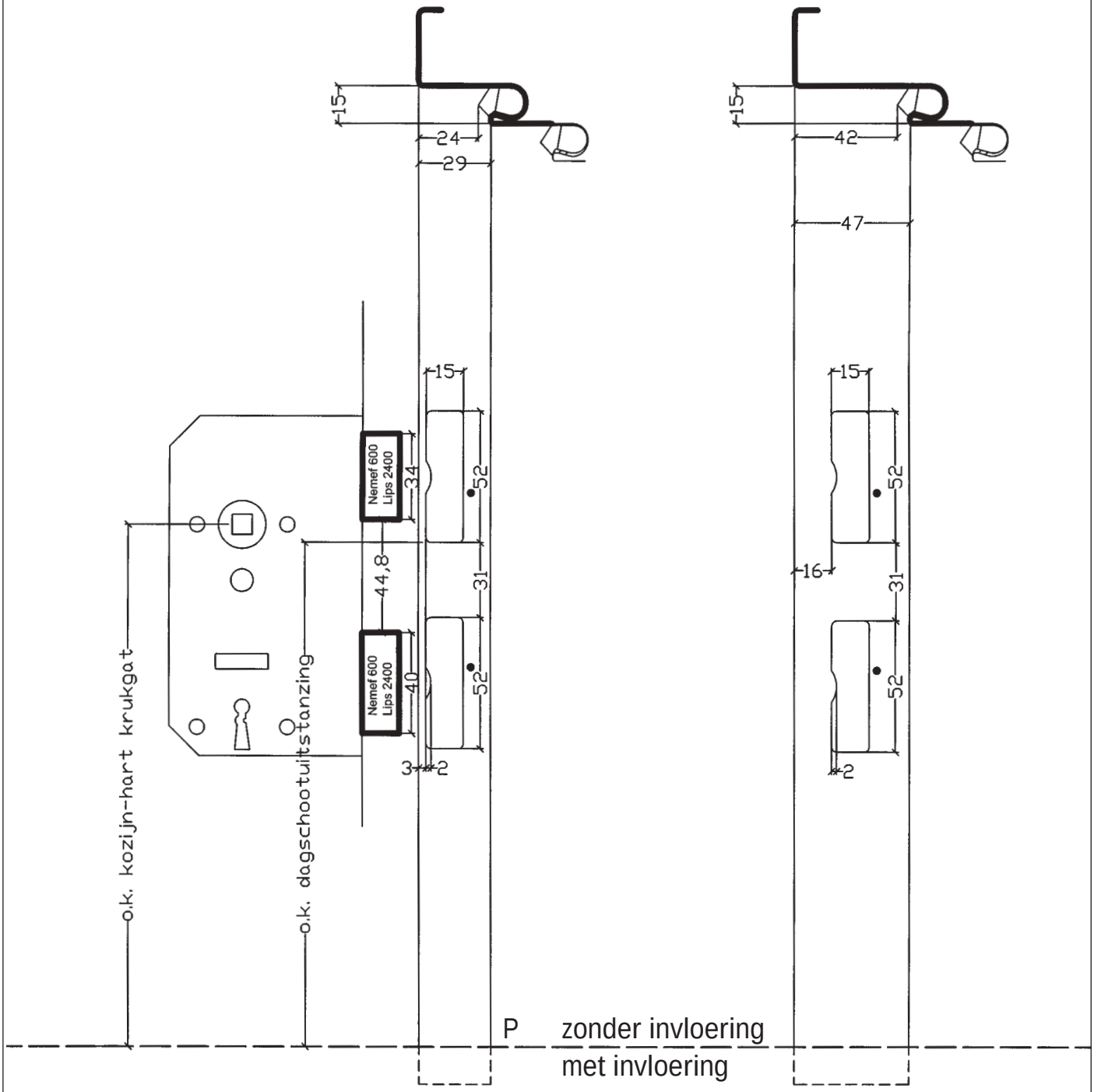

Info: andere maten mogelijk.

11.10.01

Schoogaten bij opdek en stompe kozijnen voor Nemef 1200

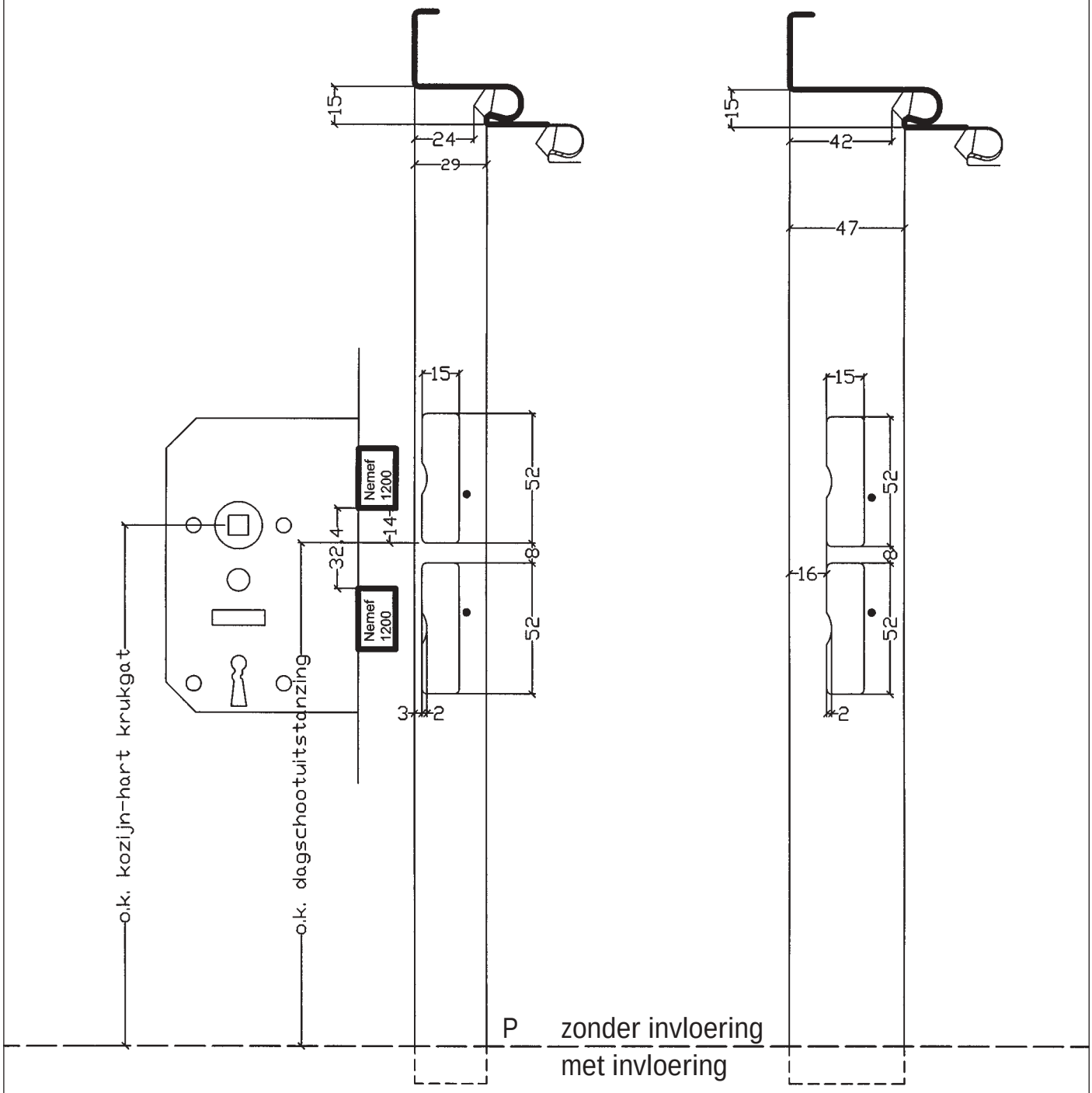

Info: andere maten mogelijk.

11.10.02

Vorziening voor kantschuif.

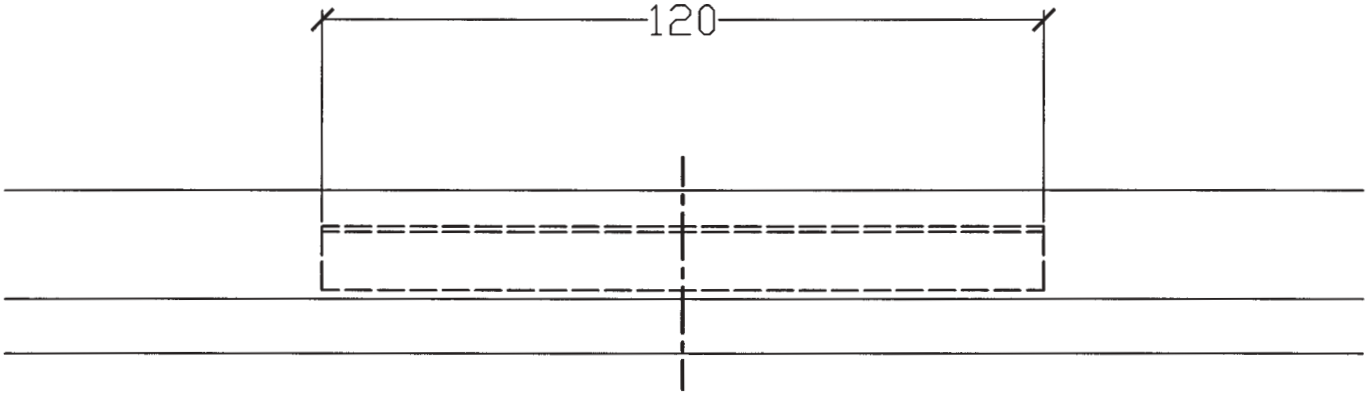

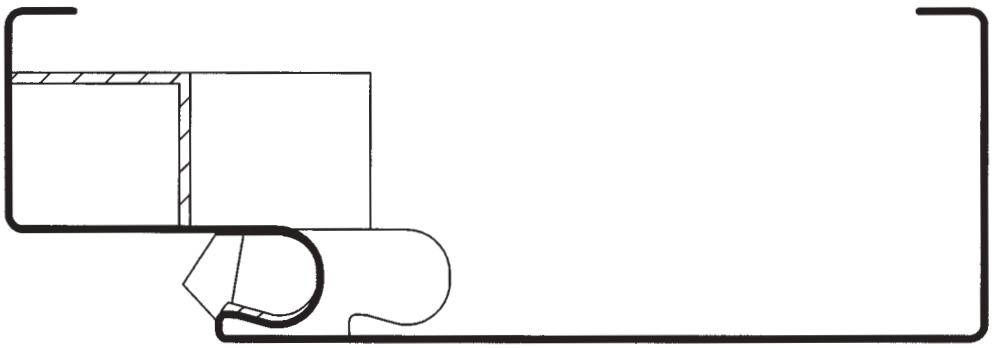

Info: voorziening voor kantschuif in de bovendorpel

voorziening voor kantschuif	11.15.01

ankeruitvoeringen

standaard ankeruitvoeringen

12

12.10

Kozijnen met L-ankers.

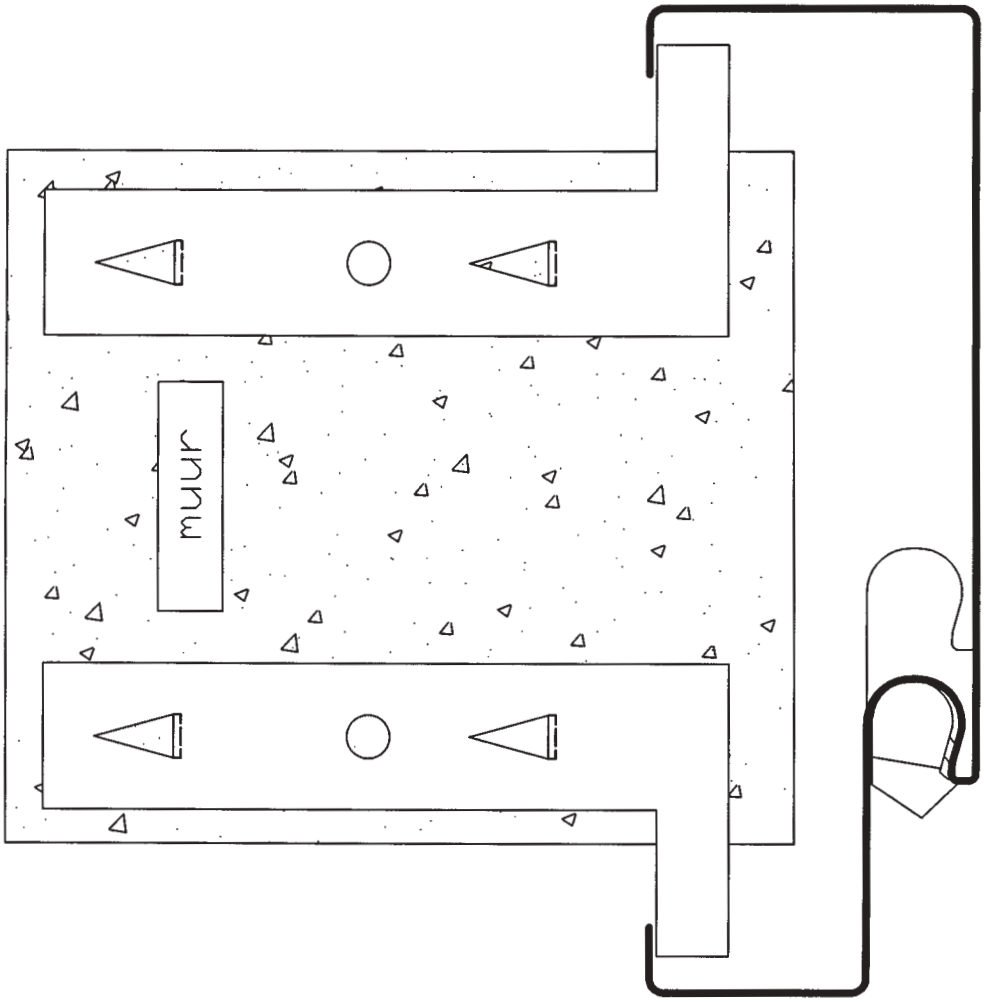

Info: L-ankers worden los meegeleverd.
Per kozijn 12 stuks.

L-ankers

12.10.01

Kozijnen met draadankers.

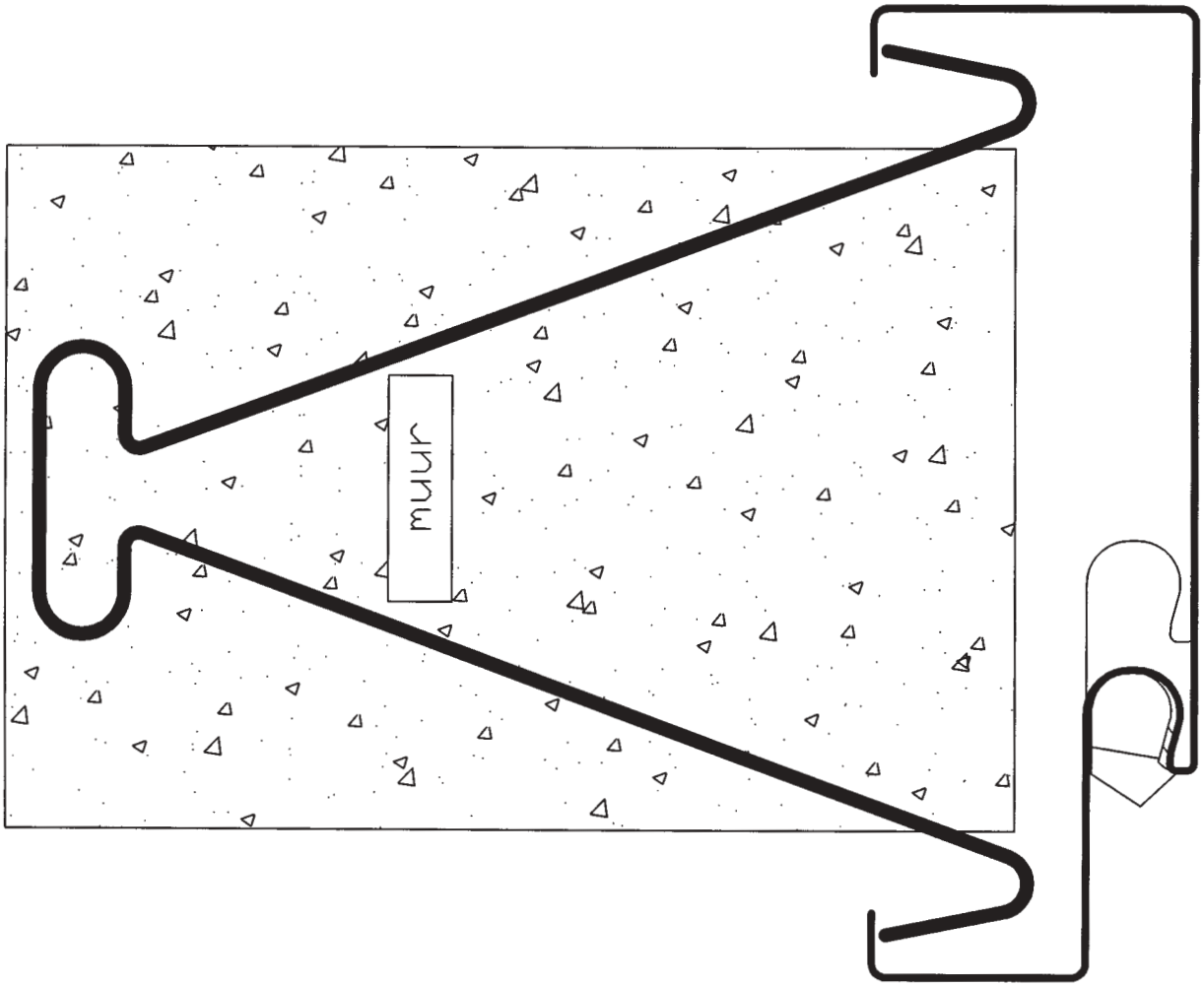

Info: Draadankers worden los meegeleverd.
Per kozijn 6 stuks, verzinkte draad Ø 4 mm.

Draadankers

12.10.02